CHAMPION®
Traps & Targets

MATCHBIRD™ TRAP
(DOUBLE & SINGLE VERSIONS)

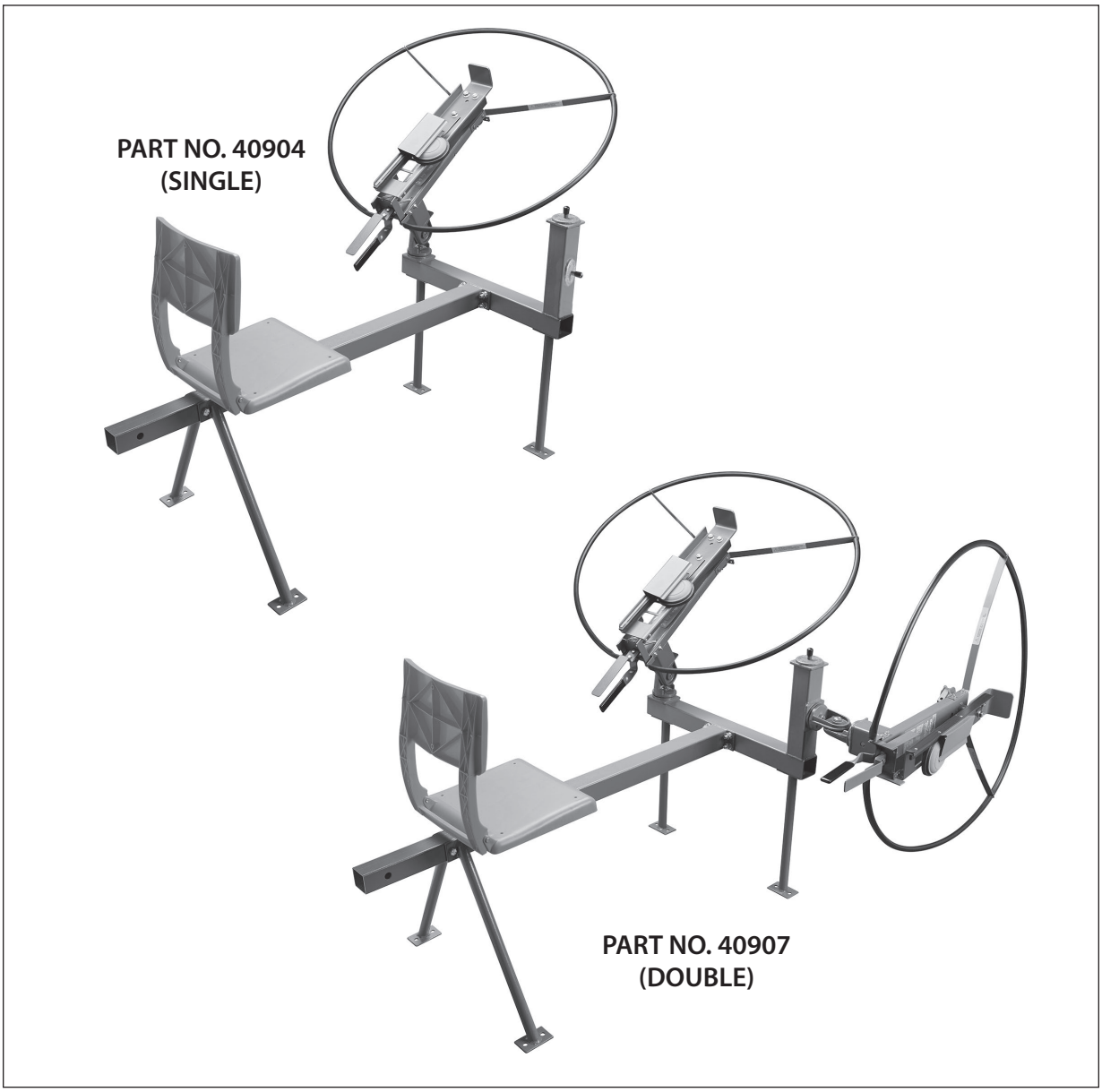

OWNER'S / OPERATOR'S MANUAL
PARTS AND ASSEMBLY INSTRUCTIONS

WARNING: THIS MACHINE CAN CAUSE SERIOUS INJURY OR DEATH !
THOROUGHLY READ INSTRUCTIONS AND SAFETY INFORMATION
BEFORE ASSEMBLING, INSTALLING OR OPERATING TRAP !
KEEP THIS INSTRUCTION MANUAL FOR FUTURE REFERENCE.

TABLE OF CONTENTS

SAFETY INSTRUCTIONS..... 2
FEATURES..... 2
STAND PARTS LIST..... 3
STAND ASSEMBLY INSTRUCTIONS..... 4
TRAP PARTS LIST..... 5
TRAP BODY (BOTTOM VIEW)..... 6
TRAP ASSEMBLY INSTRUCTIONS..... 7
TRAP OPERATING INSTRUCTIONS..... 9
TRAP ADJUSTMENTS..... 10
MOUNTING TRAP FOR RABBIT TARGETS.. 10
MAINTENANCE..... 10
TROUBLESHOOTING..... 11
OPTIONAL TRAP..... 11
CONTACT INFORMATION..... 11

SAFETY INSTRUCTIONS

WARNING:

- **IMPACT FROM THE POWERFUL SPRING-LOADED THROWING ARM OR FLYING OBJECTS CAN CAUSE SEVERE PERSONAL INJURY OR DEATH. ALL PERSONS MUST KEEP CLEAR OF THROWING ARM AND THE PATH OF TARGETS TO AVOID INJURY.**
- **OPERATE TRAP FROM REAR ONLY. DO NOT LEAVE THE TRAP UNATTENDED WHEN COCKED.**
- **READ THIS MANUAL CAREFULLY AND THOROUGHLY BEFORE ASSEMBLING AND OPERATING THIS TARGET TRAP.**
- **MAKE SURE ALL OPERATORS READ AND UNDERSTAND OWNER'S / OPERATOR'S MANUAL.**
- **ALL PERSONS IN THE AREA OF TRAP OPERATION MUST WEAR HEARING AND EYE PROTECTION.**

FEATURES

3/4 COCKING FEATURE

- After releasing trigger, arm automatically ends up in a semi-cocked position. This allows operator to load targets quickly, safely, and then fully cock arm with a short, easy pull on the arm.

BALANCED

- Dynamically balanced through computer design. The force generated by the arm when released is absorbed and distributed for a smooth throwing action - no "aftershocks" that make other traps jump and twist out of position.

COMFORTABLE STAND

- Trap stand has four legs to provide stable positioning on uneven terrain. The trap stand can also be mounted into a vehicle receiver hitch for additional stability and portability.

ADJUSTABLE

- Main trap body adjusts vertically for a variety of bird flight simulations. Trap can also be turned left or right to create other challenging target flights.
- Tension on mainspring can be adjusted to adapt flight distance of targets to length of throwing area.

THROWS ALL TARGETS

- Throws standard targets over 70 yards; smaller targets like minis and midis fly farther. Throws singles, "stacked", "nested", and "piggyback" doubles.

TARGET CLIP

- Target clip locates targets consistently on throwing arm and keeps them from shifting before releasing arm. Fully adjustable for any type of target.

PORTABLE

- Assembled trap can be easily transported to and from the practice field.

SAFE

- Trigger interlock feature provides fail-safe operation.
- Three-piece ring encircles trap to designate throwing arm path.

DURABLE

- Constructed of heavy gauge steel and high strength aluminum.
- Paint is electrostatically bonded and baked on for a durable gloss finish.

STAND PARTS LIST AND CONTENTS

A. SEAT – 1 EA.
B. TRAP MOUNT FRAME – 1 EA.
C. FRONT FRAME TUBE – 1 EA.
D. REAR FRAME TUBE – 1 EA.
E. FRONT LEGS – 2 EA.
F. REAR LEGS – 2 EA
G. STAND HARDWARE
- G-1. 6mm FLAT WASHER – 4 EA.
- G-2. M6 x 25mm BOLT – 4 EA.
- G-3. M10 x 20mm BOLT – 4 EA.
- G-4. M10 x 75mm BOLT – 4 EA.
- G-5. 10mm FLAT WASHER – 12 EA.
- G-6. 10mm LOCKWASHER – 12 EA.
- G-7. M10 HEX NUT – 8 EA.
- G-8 M10 x 85mm BOLT 4 EA.

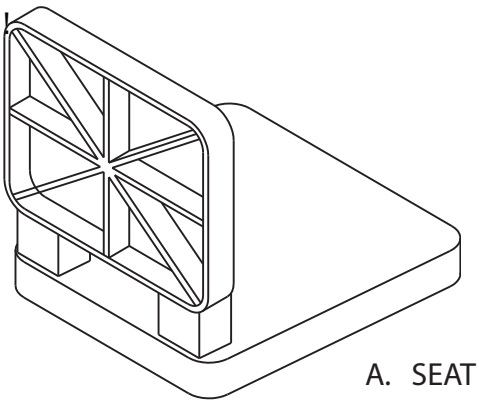

A. SEAT – 1 EA.

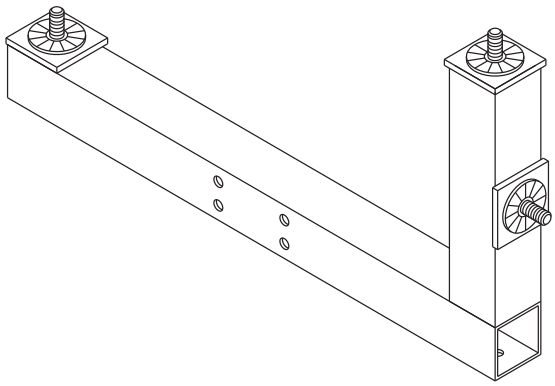

B. TRAP MOUNT FRAME – 1 EA.

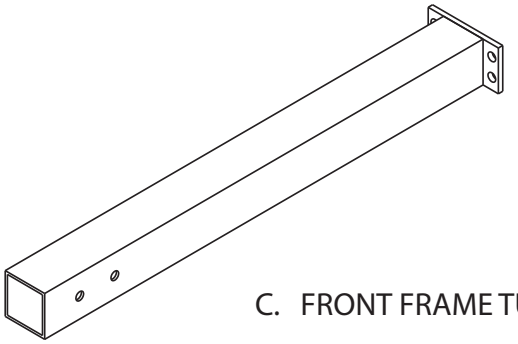

C. FRONT FRAME TUBE – 1 EA.

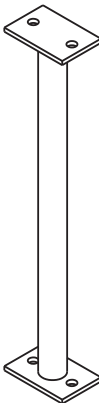

E. FRONT LEGS – 2 EA.

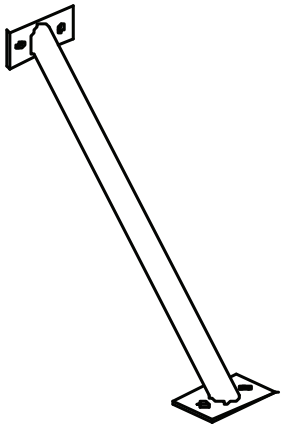

F. REAR LEGS – 2 EA

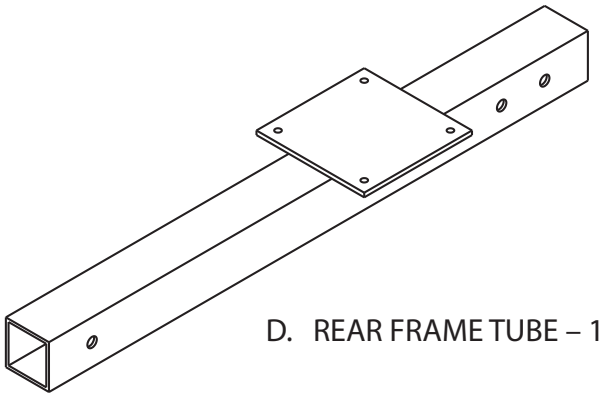

D. REAR FRAME TUBE – 1 EA.

G-1
4 EA.

G-2
4 EA.

G-3
4 EA.

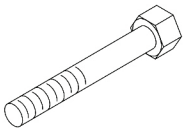

G-4
4 EA.

G-5
12 EA.

G-6
12 EA.

G-7
8 EA.

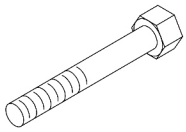

G-8
4 EA.

STAND ASSEMBLY INSTRUCTIONS

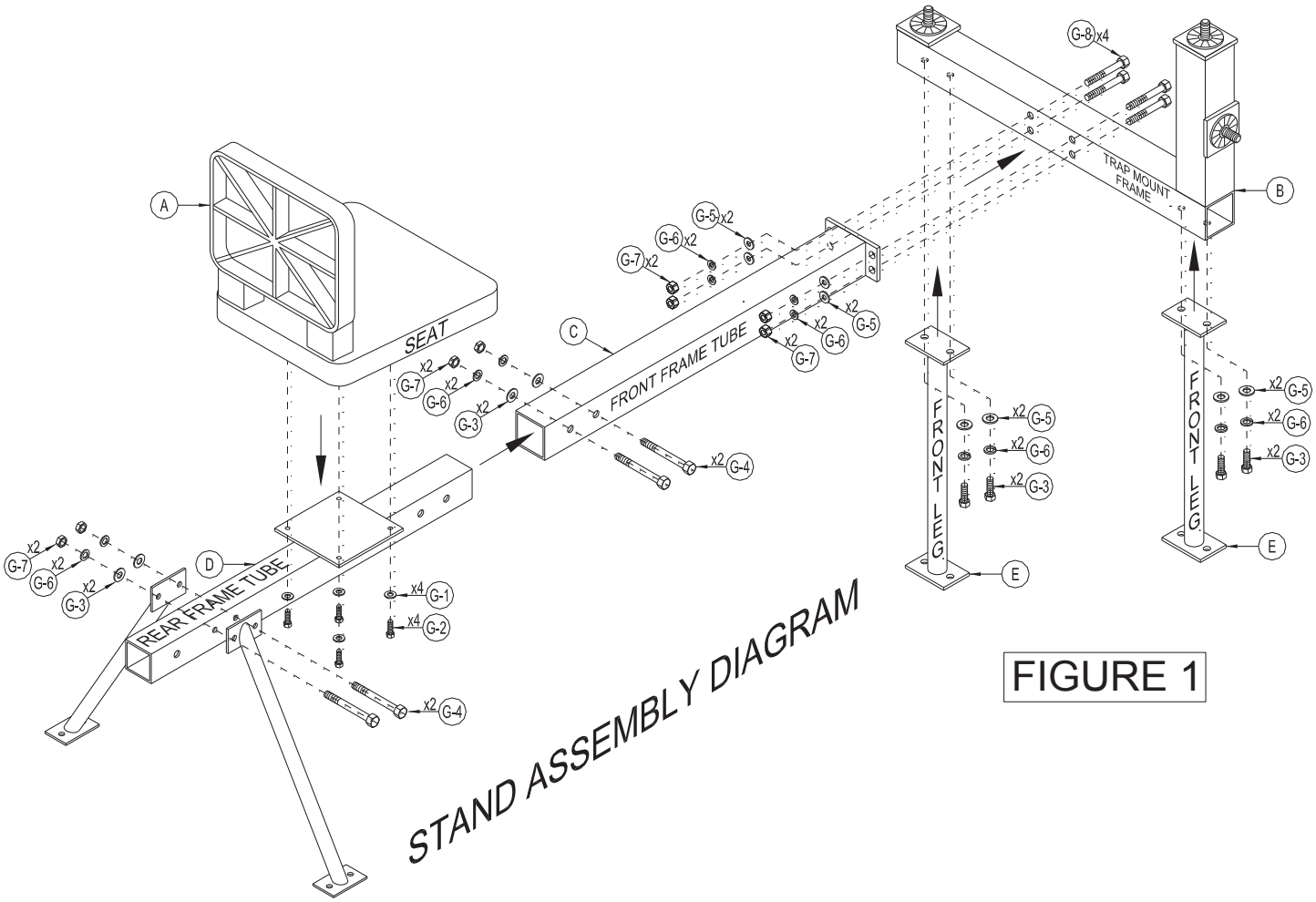

FIGURE 1

USE THE FOLLOWING INSTRUCTIONS TO ASSEMBLE THE TRAP STAND (FIG-1).

<u>NOTE</u>: YOU WILL NEED APPROPRIATE SIZE WRENCHES TO ASSEMBLE THE TRAP STAND

1. Attach the Front Frame Tube (C) to the Rear Frame Tube (D) using two (2) M10 x85mm Bolts (G-8), four (4) 10mm Flat Washers (G-5), two (2) 10mm Lockwashers (G-6) and two (2) 10mm Hex Nuts (G-7).
2. Mount the Seat (A) to the Rear and Front Frame Assembly (C&D) using four (4) M6 x 25mm Lag Bolts (G-2) and four (4) 6mm Flat Washers (G-1).
3. Mount the (2) Rear Legs (F) to the Rear and Front Frame Assembly (C&D) using two (2) M10 x 75mm Bolts (G-4), two (2) 10mm Flat Washers (G-5), two (2) 10mm Lockwashers (G-6) and two (2) 10mm Hex Nuts (G-7).
4. Mount the two (2) Front Legs (E) to the Trap Mount Frame (B) using two (2) M10 x 20mm Bolts (G-3), two (2) 10mm Flat Washers (G-5) and two (2) 10mm Lockwashers (G-6) for each Leg.
5. Mount the Rear and Front Frame Assembly (C&D) to the Trap Mount Frame (B) using four (4) M10 x 75mm Bolts (G-4), eight (8) 10mm Flat Washers (G-5), four (4) 10mm Lockwashers (G-6) and four (4) 10mm Hex Nuts (G-7).
6. MAKE SURE ALL FASTENERS ARE SECURELY ATTACHED AND TIGHTENED.

TRAP PARTS LIST AND CONTENTS*

(*parts & contents for single model #40904 shown. Dual model #40907 contains 2 sets of parts.)

A. THROWING ARM – 1 EA.
B. MAIN BODY – 1 EA.
C. PIVOT MOUNT– 1 EA.
D. FLIGHT CONTROL RAIL – 1 EA.
E. MAINSPRING – 1 EA.
F. TARGET CLIP – 1 EA.
G. FRONT TUBE SUPPORT – 2 EA.
H. ARM PATH INDICATOR TUBING – 3 EA.
I. OWNERS MANUAL – 1 EA.
J. TRAP HARDWARE
- J-1. 12mm HEX NUT – 1 EA.
- J-2. M12 x 35mm HEX BOLT – 1 EA.
- J-3. ROUND HEAD SCREW – 3 EA.
- J-4. M10 x 20mm HEX BOLT – 3 EA.
- J-5. 10mm FLANGE NUT – 3 EA.
- J-6. REAR TUBE SUPPORT – 2 EA.
- J-7. M6 x 90mm HEX BOLT – 4 EA.
- J-8. 6mm FLANGE NUT – 4 EA.
- J-9. M10 x 100mm HEX BOLT – 1 EA.
- J-10. NYLON SHOULDER WASHER – 1 EA.
- J-11. 10mm FLAT WASHER – 1 EA.
- J-12. 10mm HEX NUT – 1 EA.
- J-13. 6mm x 12mm LG. BOLT – 2 EA.
- J-14. 6mm x 24mm HEX BOLT – 1 EA.
- J-15. M6 x 18mm FLAT WASHER – 1 EA.

K. TRAP HANDLE – 1 EA.
L. WRENCH – 1 EA.
M. TRIGGER – 1 EA.

NOTE: Parts A, B, D, F, J-3, J-4, and J-5 are pre-assembled.

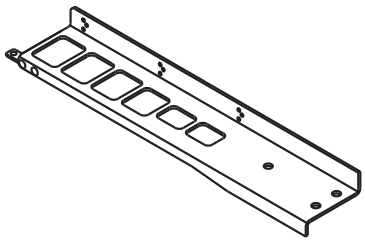

A. THROWING ARM – 1 EA.

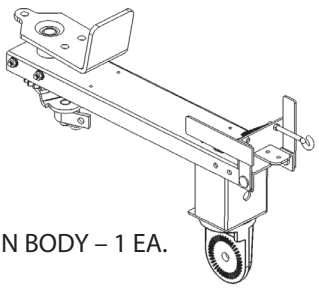

B. MAIN BODY – 1 EA.

C. PIVOT MOUNT– 1 EA.

D. FLIGHT RAIL – 1 EA.

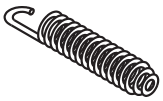

E. MAINSPRING – 1 EA.

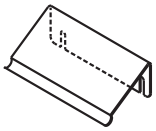

F. TARGET CLIP – 1 EA.

G. FRONT TUBE SUPPORT – 2 EA.

H. ARM PATH INDICATOR TUBING – 3 EA.

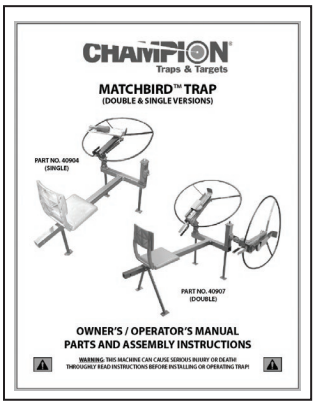

I. OWNER'S MANUAL – 1 EA.

J-1
1 EA.

J-2
1 EA.

J-3
3 EA.

J-4
3 EA.

J-5
3 EA.

THROWING ARM HARDWARE

J-13
2 EA.

J-14
1 EA.

J-15
1 EA.

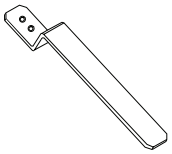

M. TRIGGER – 1 EA.

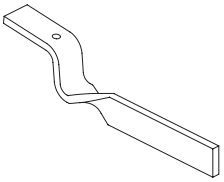

K. TRAP HANDLE – 1 EA.

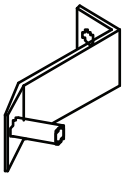

J-6
2 EA.

J-7
4 EA.

J-8
4 EA.

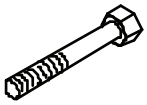

J-9
1 EA.

J-10
1 EA.

J-11
1 EA.

J-12
1 EA.

L. WRENCH – 1 EA.

TRAP BODY (BOTTOM VIEW)

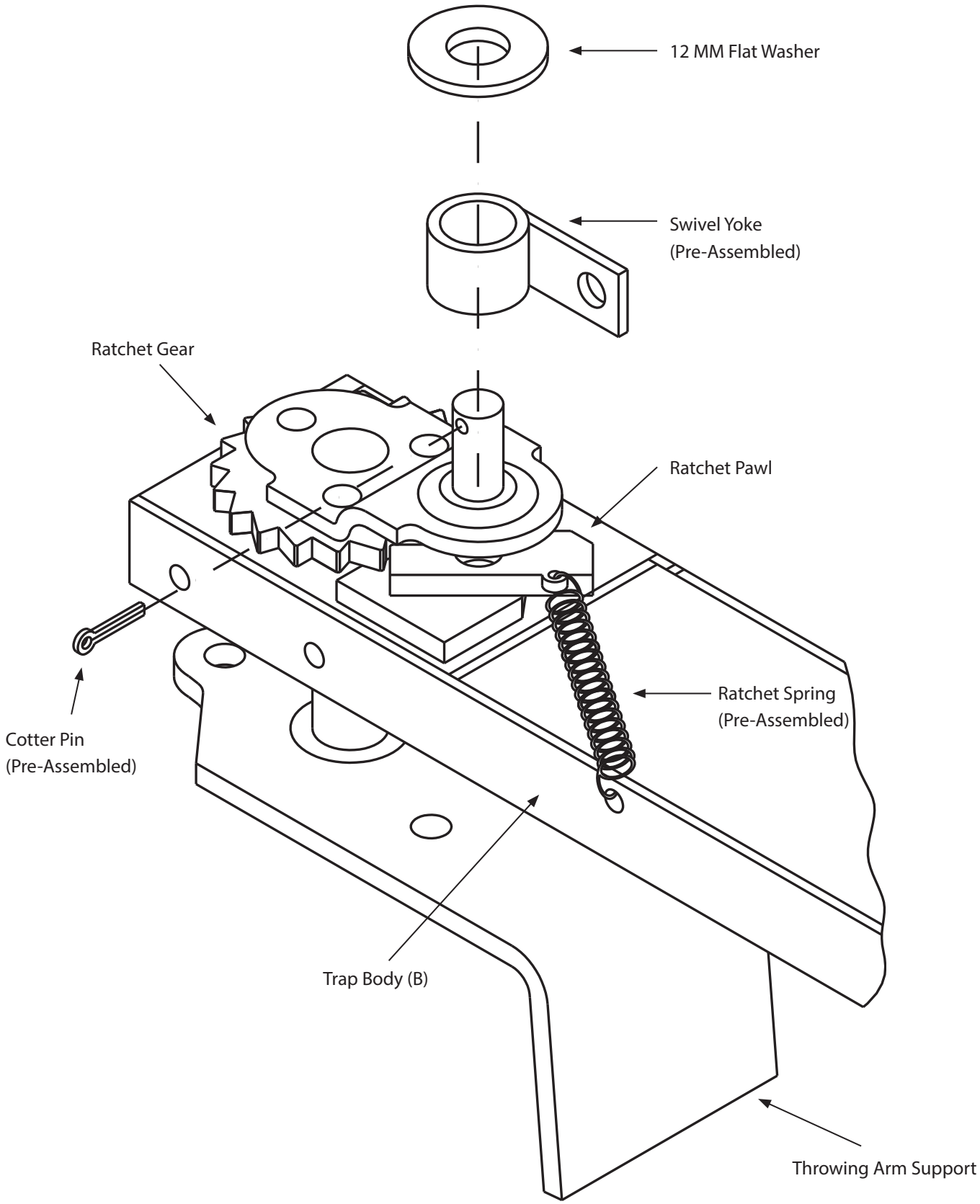

TRAP ASSEMBLY INSTRUCTIONS

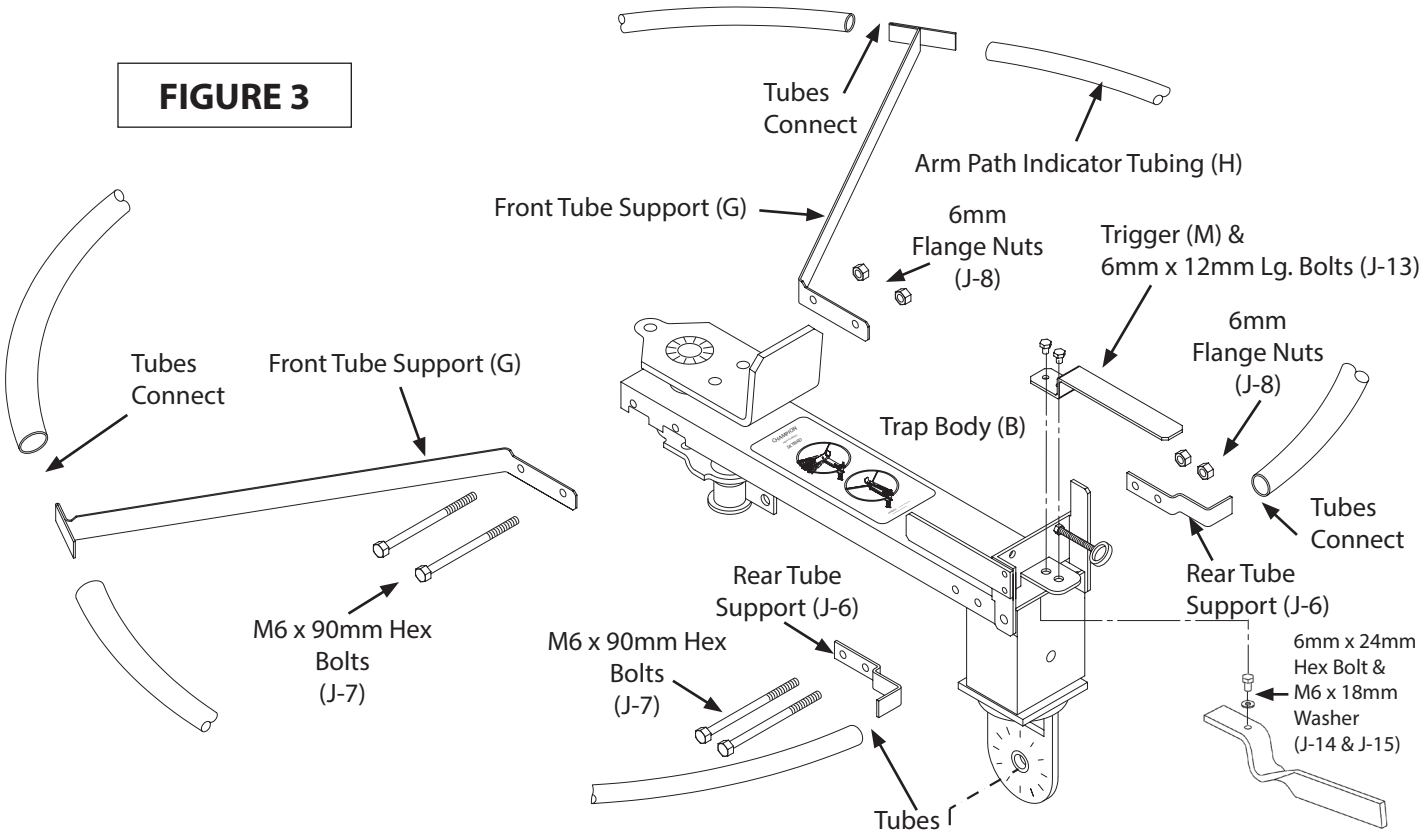

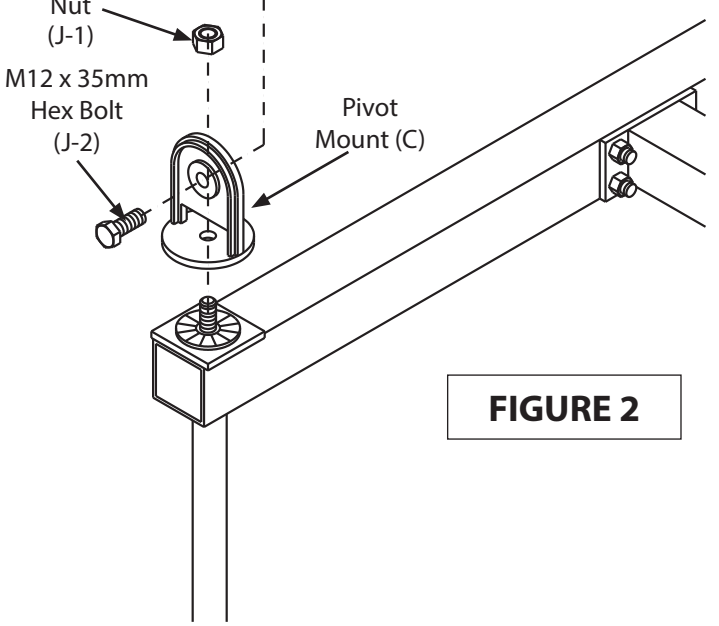

STEP 1.
TRAP BODY TO STAND (FIG-2)

Mount the Pivot Mount (C) to the left upright of the trap stand using the 12mm Hex Nut (J-1). Orientate the pivot mount (C) so that the serrated face of the pivot mount faces to the right as shown. Tighten hex nut securely. After mounting the Pivot Mount, mount the trap to the pivot mount using the M12 x 35mm Hex Bolt (J-2). Pivot the trap slightly above horizontal and tighten the hex bolt securely. This setup will provide a good starting point for target launch direction. Attach Trap Body Handle (K) to Trap Body using bolt (J-14) and washer (J-15) on Trap Body Handle. Front of Trap Body Handle fits under top of trap body into slot and is then bolted to Trap Body.
Attach Trigger (M) to tab on Trap Body (B) using 2 Bolts (J-13).

STEP 2.
TUBE SUPPORT ASSEMBLY (FIG-3)

Insert two M6 x 90mm Hex Bolts (J-7) through holes in the short Rear Tube Support (J-6), through holes in sides at rear of Trap Body (A) and through second Rear Tube Support (J-6). Attach 6mm Flange Nuts (J-8).
Attach Front Tube Supports (G) to front of trap following the same steps using the same size Hex Bolts (J-7), and Flange Nuts (J-8).

MAKE SURE WARNINGS ON FRONT TUBE SUPPORTS ARE UPRIGHT.
Tighten all four nuts on Tube Supports securely. Slide three pieces of Arm Path Indicator Tubing (H) over ends of Front Tube Supports (G) and Rear Tube Supports (J-6). This ring indicates the approximate path of the Throwing Arm (A).

TRAP ASSEMBLY INSTRUCTIONS *(continued)*

NOTE: Throwing Arm, Flight Control Rail and Target Clip are PRE-ASSEMBLED. Steps 3-5 provided below for reference only (assembly by user is not required).

STEP 3.
THROWING ARM ASSEMBLY (FIG-4).
Line-up three holes in Throwing Arm (A) with three holes in Arm Support. Insert three M10 x 20mm Hex Bolts (J-4) from bottom through Throwing Arm Support and Throwing Arm. Add 10mm Flange Nuts (J-5) and tighten securely.

STEP 4.
FLIGHT CONTROL RAIL ASSEMBLY (FIG-4).

Line-up threaded holes in Flight Control Rail (D) with top holes in edge of Throwing Arm (A). Attach Control Rail with three Round Head Screws (J-3). Do not fully tighten screws until the Target Clip is installed (Step 5)
NOTE: It is normal for these screws to be somewhat difficult to turn.

STEP 5.
TARGET CLIP ASSEMBLY (FIG-5).

After attaching the Flight Control Rail in the previous step, slide the Target Clip (F) between the Flight Control Rail (D) and the Throwing Arm (A) and tighten the three screws (J-3).

STEP 6.
MAINSPRING ASSEMBLY (FIG-6)

Drop M10 x 100mm Hex Bolt (J-9), threaded end first, into Mainspring (E) through largest opening so that threaded end comes out of opposite tapered end. Make sure Throwing Arm (A) is pointing forward. Connect hook end of Mainspring (E) through hole in Swivel Yoke. Put threaded end of Hex Bolt (J-9) through hole in Rear Bracket. Add the Nylon Shoulder Washer (J-10), 10mm Flat Washer (J-11), and 10mm Hex Nut (J-12) and finger tighten. Adjustment of Mainspring tension for throwing targets will be done later.

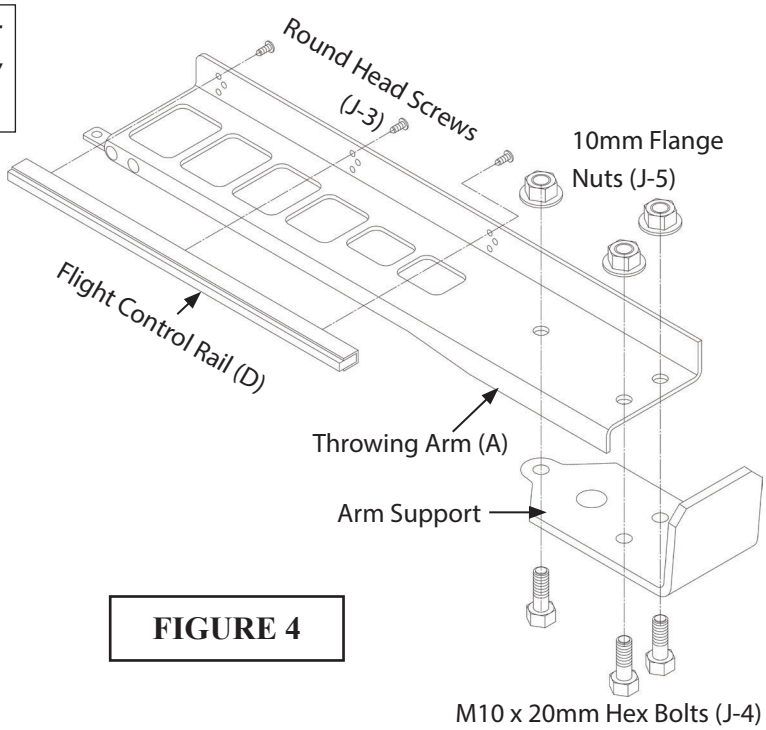

FIGURE 4

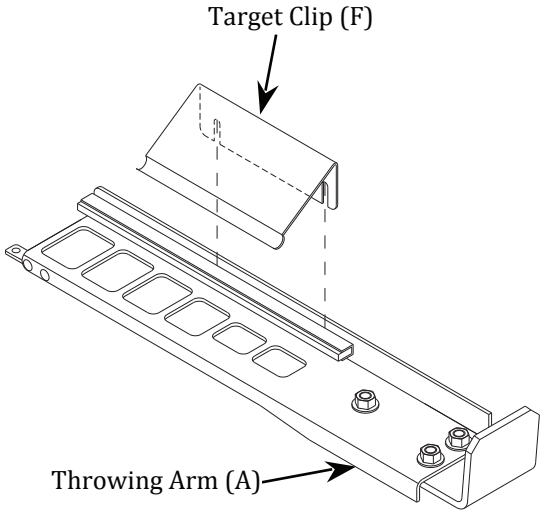

FIGURE 5

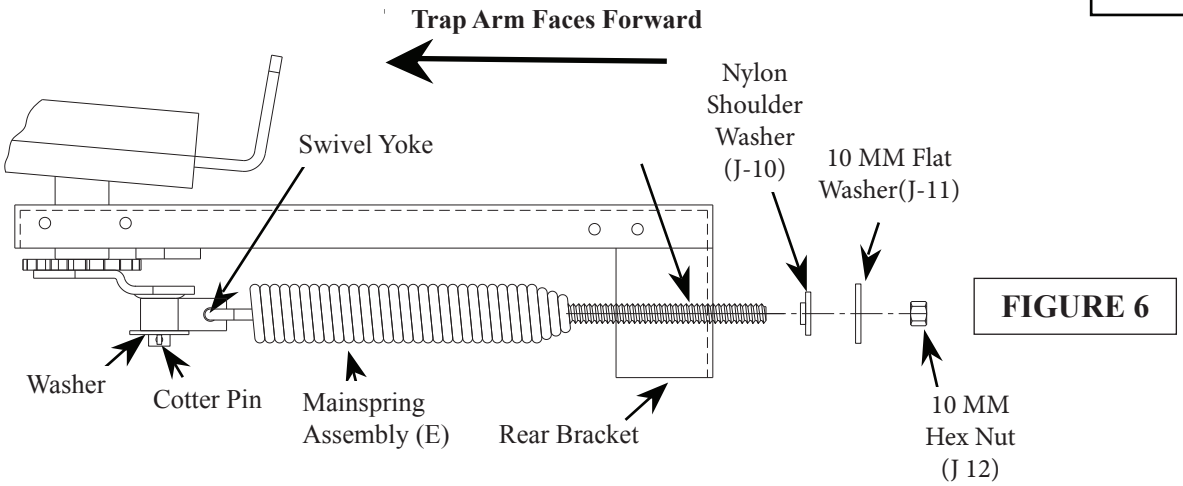

FIGURE 6

TRAP OPERATING INSTRUCTIONS

STEP 7.

COCKING AND FIRING TRAP (FIG-7, 8 & 9).

WARNING: IMPACT FROM THE POWERFUL SPRING LOADED THROWING ARM CAN CAUSE SEVERE PERSONAL INJURY OR DEATH. OPERATE TRAP FROM REAR ONLY. STAY CLEAR OF THROWING ARM AT ALL TIMES. DO NOT LEAVE TRAP COCKED AND UNATTENDED.

Make sure all nuts and bolts are tightened securely. Check Trigger and Ratchet Springs to assure they are properly installed.

Once assembled, the Throwing Arm will be at a 12 o'clock position as viewed from the rear. To cock the trap, grasp the Throwing Arm and pull the Throwing Arm into the 6 o'clock position until the tab at the end of Throwing Arm pushes up against the Trigger Post.

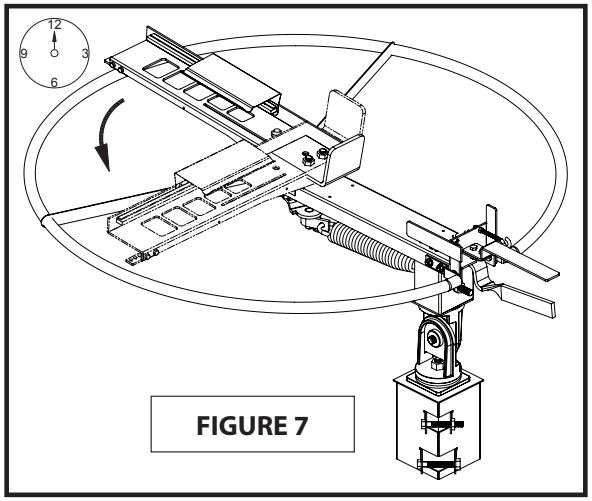

FIGURE 7

WARNING: FAILURE TO KEEP HANDS AND BODY OUTSIDE THE THROWING AREA PATH INDICATOR AREA WILL RESULT IN SERIOUS INJURY OR DEATH.

Press Trigger to release Arm. Throwing Arm will return to the 9 o'clock position. Firmly grasp the Throwing Arm again and repeat the cocking procedure.

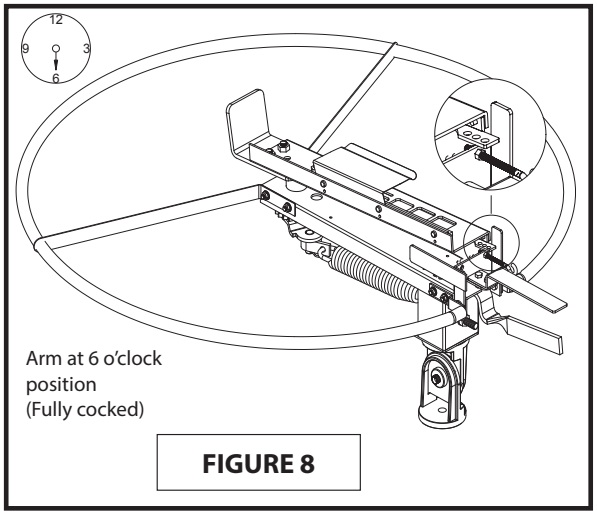

FIGURE 8

STEP 8.

LOADING TARGETS (FIG 8 & 9).

WARNING: IMPACT FROM THE POWERFUL SPRING LOADED THROWING ARM CAN CAUSE SEVERE PERSONAL INJURY OR DEATH. ALWAYS LOAD TARGETS FROM THE LEFT, REAR SIDE OF TRAP. ARM MUST BE IN THE 9 O'CLOCK POSITION. DO NOT LOAD TARGETS, ADJUST TARGET CLIP, OR THE FLIGHT CONTROL RAIL WITH THE THROWING ARM IN THE 6 O'CLOCK, FULLY COCKED POSITION.

The Throwing Arm will be at approximately the 9 o'clock position after you have practiced cocking and firing. Place a target on the Throwing Arm with the lip of the target tucked under the Flight Control Rail. Slide the target under the Target Clip to the desired position along the Throwing Arm. The Target Clip should press against the target just enough to hold it in place. If an adjustment is needed, slightly bend the Target Clip until the desired amount of pressure is obtained. Practice loading targets on the arm a few times before proceeding.

CAUTION: SETTING THE TARGET CLIP TOO TIGHT CAN CAUSE UNPREDICTABLE TARGET FLIGHT WHICH COULD RESULT IN PERSONAL INJURY. ALWAYS SET TARGET CLIP TO CONTACT TARGET LIGHTLY. INCREASE PRESSURE IF REQUIRED.

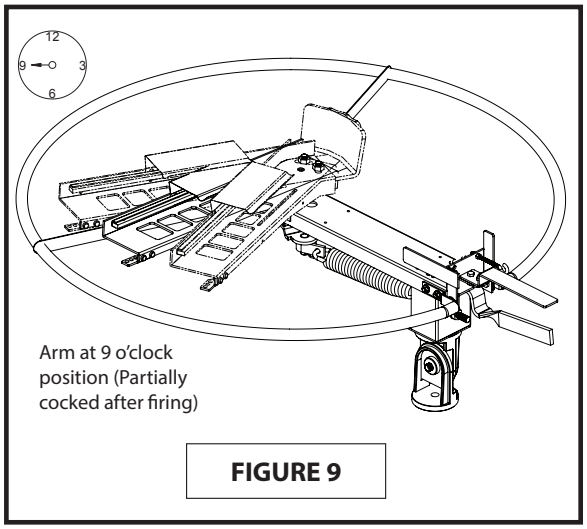

FIGURE 9

STEP 9.

THROWING TARGETS.

Load target on Throwing Arm as described in Step 8, then cock and fire trap as described in Step 7.

WARNING: FLYING OBJECTS CAN CAUSE SEVERE PERSONAL INJURY OR DEATH. ALWAYS OPERATE WHILE STANDING BEHIND THE THROWER. NEVER STAND OR MOVE INTO THE PATH OF A THROWN TARGET.

TRAP ADJUSTMENTS

WARNING- IMPACT FROM THE POWERFUL SPRING LOADED THROWING ARM CAN CAUSE SEVERE PERSONAL INJURY OR DEATH. MAKE SURE THROWING ARM IS IN THE 9 O'CLOCK POSITION BEFORE MAKING ANY ADJUSTMENTS. ALWAYS MAKE ADJUSTMENTS FROM REAR OF TRAP.

- **SETTING MAINSPRING TENSION (FIG-6).**

Set Trap Body (B) to a horizontal position. Turn the 10mm Hex Nut (J-12) on Mainspring (E) counter-clockwise to decrease spring tension and clockwise to increase spring tension.

- **CHANGING TARGET DIRECTION (FIG-2 & 10).**

Minor changes in horizontal direction of flight can be controlled by placing target at different positions under the Target Clip (F) on the Throwing Arm (A). Place target in the center position for center (straight ahead), outer position for right, and inner for left. To make major changes to the horizontal direction of the target flight, either: 1) Relocate the entire trap and stand to the desired position or 2) Loosen 12mm Hex Nut (J-1) on the Pivot Mount (C) where it mounts to the Trap Stand. The Trap Body (B) can then be rotated left or right to change the flight of the target left or right accordingly. Retighten the nut (J-1) after rotating the trap to the desired position.

- **CHANGING FLIGHT ANGLES (FIG. 2).**

Changes to the vertical direction of target flight is achieved by pivoting the Trap Body (B) up or down. To rotate the trap up or down, loosen the M12 x 35mm Hex Bolt (J-2) on the Pivot Mount (C) and rotate the trap to the desired elevation and then retighten the bolt (J-2).

- **FLIGHT CONTROL RAIL ADJUSTMENT (FIG-4).**

The MatchBird™ Target Trap will throw all styles of targets: Standard (108 mm), Midi (90mm), Mini (60mm), Rabbit, and Battue targets. The Flight Control Rail (D) may need to be moved into the lower set of holes on the Throwing Arm (A) for targets such as Rabbits and Battues. To do this, remove the three Round Head Screws (J-3) and re-locate Rail. Be sure to tighten the screws securely after each adjustment.

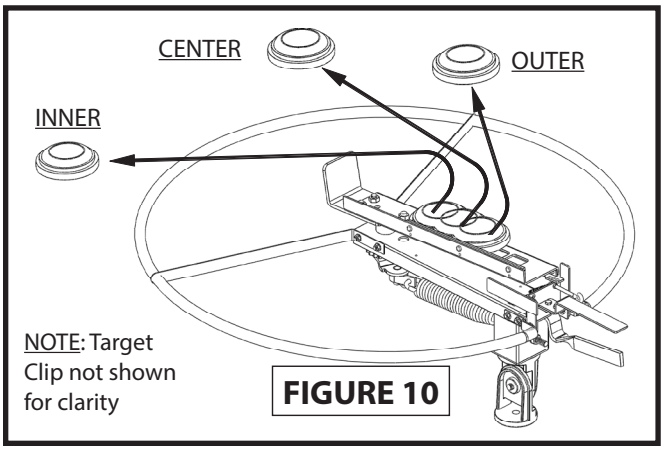

FIGURE 10

MOUNTING TRAP FOR RABBIT TARGETS

In order to throw Rabbit targets, the trap needs to be mounted on the right side of the Trap Stand so the rabbit target can be rolled on its edge along the ground. Although the existing trap can be removed from the left side of the Trap Stand and relocated on its side on the right side of the Trap Stand quickly and easily, it is recommended that a second trap be purchased and mounted to minimize changeover time. Two traps will allow the flexibility to mix rabbit and regular targets for the shooter and also throw what is known as a "Fur and Feather" pair of targets (One Rabbit target [fur] and a standard target thrown horizontally [Feather]).

WARNING- MOUNT TRAP ONLY ON RIGHT SIDE OF SUPPORT. WHEN OPERATING A SIDE MOUNTED TRAP, STAY CLEAR OF THROWING ARM PATH. MAKE SURE THROWING ARM CLEARS THE GROUND WHEN FIRED

Leave at least 6" between ground and bottom of arm path indicator ring. Place target under Target Clip (F) and experiment throwing targets. Target Clip (F) must be used to throw rabbit targets.

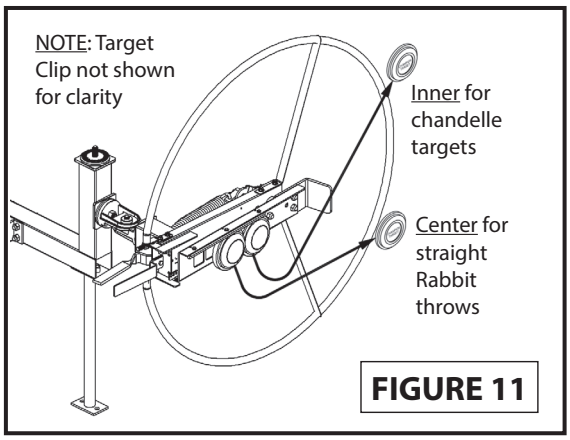

FIGURE 11

MAINTENANCE

The maintenance steps listed below will assure years of trouble-free performance.

- Keep the Ratchet Mechanisms free from dirt and debris.
- Each time the trap is used apply OUTERS® TRI-LUBE™ or Gun Oil to the following parts: Trigger Mounting Rivets, Trigger Springs, Ratchet Pawl Mechanisms, and Ratchet Springs.
- Inspect Trigger and Ratchet Springs. Replace if bent, rusted, or broken.

WARNING: ALWAYS CHECK THAT THE THROWING MECHANISM AND SAFETY FEATURES ARE IN GOOD CONDITION AND THAT THE TRAP IS FREE OF DEBRIS BEFORE EVERY USE. FAILURE TO PROPERLY MAINTAIN THIS PRODUCT COULD INCREASE RISK OF DEATH OR SERIOUS INJURY.

TRANSPORTATION & STORAGE

WARNING: TRANSPORT AND STORE TRAP WITH THE MAINSPRING REMOVED AND OUT OF CHILDREN'S REACH. UNINTENTIONAL FIRING OF THE TRAP CAN CAUSE SERIOUS INJURY OR DEATH FROM BEING STRUCK BY THE THROWING ARM.

1. Ensure throwing arm is in the 9 o'clock to 12 o'clock (uncocked) position.
2. Carefully release spring tension by loosening the 10mm hex nut.
3. Remove the mainspring.
4. Once mainspring is removed, manually rotate throwing arm to 6 o'clock position.
5. If necessary, detach throwing arm path indicator and supports.
6. Store trap indoors away from the elements and out of children's reach.

TROUBLESHOOTING

SYMPTOM -
TRIGGER MALFUNCTION
Corrective action:
- Trigger Springs missing or broken - replace
- Tab on end of Throwing Arm missing or damaged - replace Throwing Arm.

SYMPTOM -
TRIGGER DIFFICULT TO RELEASE
Corrective action:
- Lubricate Trigger Mounting Rivets and Trigger Post,
- Cock trap with less force (or more slowly).

SYMPTOM -
RATCHET MECHANISM MALFUNCTIONS
Corrective action:
- Inspect Ratchet Springs - replace if bent, rusted, or broken
- Clean and lubricate Ratchet Pawls.

SYMPTOM -
TARGET CLIP RATTLES OR RUBS THROWING ARM
Corrective action:
- Bend target clip with hand.

OPTIONAL TRAP

SkyBird™ Trap Assembly.....40903
Add a second trap to the stand for throwing pairs of targets and rabbit targets.
Includes foot release base, post mount and all mounting hardware.

CONTACT INFORMATION

Champion Traps and Targets
1 Vista Way
Anoka, MN 55303

Toll Free: (800) 379-1732
Website: www.championtarget.com
Email: tech.expert@vistaoutdoor.com

SYMPTOM -
BROKEN, ERRATIC, OR UNSTABLE TARGETS
Corrective action:
- If rubber strip of Flight Control Rail is damaged, replace Flight Control Rail Assembly.
- Check position of Flight Control Rail. Use lowest holes for battues and rabbits - top holes for all other targets.
- Decrease Mainspring Tension.
- Adjust tension of Target Clip. The Target Clip should press against the target just enough to hold it in place
- Make sure lip of target is tucked under Flight Control Rail.
- If target jars loose before firing, cock trap with less force.
- Inspect targets for fine cracks.
- Bent or cracked Throwing Arm – replace.
- Make sure all screws and bolts are tight on the Throwing Arm and Flight Control Rail.

SYMPTOM -
"TAILING TARGET" (Target tilts to right or left)
Corrective action:
- Check if trap is placed on a level surface.

SYMPTOM -
FLIGHT DISTANCE GRADUALLY DECREASES
Corrective action:
- Increase Mainspring tension.
- Replace Mainspring Assembly.

WARRANTY CERTIFICATE

Congratulations on the purchase of your new **CHAMPION MATCHBIRD™** target thrower. Your new **MATCHBIRD™** is warranted to be free from defects in material or workmanship for a period of six (6) months from the date of purchase. This warranty is extended only to the original consumer purchaser. Should you believe that your **CHAMPION MATCHBIRD™** is defective in material or workmanship, you should contact the **CHAMPION TRAPS & TARGETS** Customer Service Department via phone at 800-379-1732. In the event a warranty repair is required, all parts will be provided at no charge. THIS WARRANTY DOES NOT COVER DEFECTS OR DAMAGE RESULTING FROM: CARELESSNESS, MISUSE, IMPROPER INSTALLATION, MODIFICATION, OR NORMAL WEAR AND TEAR.

RETAIN THIS WARRANTY CERTIFICATE FOR FUTURE REFERENCE. THE IMPLIED WARRANTIES OF MERCHANTABILITY AND FITNESS FOR A PARTICULAR PURPOSE ARE LIMITED TO THE DURATION OF THIS LIMITED WARRANTY.

CHAMPION TRAPS AND TARGETS IS NOT LIABLE FOR DAMAGES IN EXCESS OF THE PURCHASE PRICE OF THE PRODUCT AND UNDER NO CIRCUMSTANCES SHALL **CHAMPION TRAPS AND TARGETS** BE LIABLE FOR CONSEQUENTIAL OR INCIDENTAL DAMAGES. HOWEVER, SOME STATES DO NOT ALLOW LIMITATIONS ON INCIDENTAL, OR CONSEQUENTIAL DAMAGES, SO THE ABOVE LIMITATION OR EXCLUSION MAY NOT APPLY TO YOU.

The above warranty provides the sole and exclusive warranty available to the customer in the event of a defect in material or workmanship in the **CHAMPION MATCHBIRD™** . This warranty gives you specific legal rights, and you may also have other rights which vary from State to State.

CHAMPION TRAPS AND TARGETS
1 VISTA WAY
ANOKA, MN 55303
1-800-379-1732
www.championtarget.com

TABLE DES MATIÈRES

CONSIGNES DE SÉCURITÉ 13
CARACTÉRISTIQUES 13
LISTE DES PIÈCES DU SUPPORT 14
INSTRUCTIONS D'ASSEMBLAGE DU SUPPORT.... 15
LISTE DES PIÈCES DU LANCEUR 16
CADRE DU LANCEUR (VUE DE DESSOUS) 17
INSTRUCTIONS D'ASSEMBLAGE DU LANCEUR.... 18
INSTRUCTIONS D'UTILISATION DU LANCEUR 20
RÉGLAGES DU LANCEUR 21
ASSEMBLER LE LANCEUR POUR LES
CIBLES LAPINS..... 21
ENTRETIEN 21
DÉPANNAGE 22
LANCEUR FACULTATIF 22
COORDONNÉES..... 22

CONSIGNES DE SÉCURITÉ

AVERTISSEMENT :

- **LA FORCE D'IMPACT DU BRAS DE LANCEMENT ACTIVÉ PAR RESSORT ET LA PROJECTION DE DÉBRIS PEUVENT CAUSER DES BLESSURES GRAVES OU MÊME LA MORT. TOUTES LES PERSONNES PRÉSENTES DOIVENT RESTER À L'ÉCART DU BRAS DE LANCEMENT ET DE LA TRAJECTOIRE DES CIBLES AFIN D'ÉVITER TOUTE BLESSURE.**
- **FAIRE FONCTIONNER LE LANCEUR UNIQUEMENT EN SE PLAÇANT À L'ARRIÈRE. NE PAS LAISSER LE LANCEUR SANS SURVEILLANCE LORSQU'IL EST EN MODE ARMÉ (« COCKED »).**
- **LIRE CE MANUEL ATTENTIVEMENT ET ENTIÈREMENT AVANT D'ASSEMBLER ET DE FAIRE FONCTIONNER CE LANCEUR.**
- **S'ASSURER QUE TOUS LES UTILISATEURS LISENT ET COMPRENNENT LE MANUEL DU PROPRIÉTAIRE / UTILISATEUR.**
- **TOUTES LES PERSONNES PRÉSENTES DANS LA ZONE DE FONCTIONNEMENT DU LANCEUR DOIVENT PORTER DES DISPOSITIFS DE PROTECTION OCULAIRE ET AUDITIVE.**

CARACTÉRISTIQUES

CARACTÉRISTIQUE D'ARMEMENT AU 3/4

- Après l'activation du déclencheur, le bras retourne automatiquement en position semi-armée. Cela permet à l'utilisateur de charger les cibles rapidement et de façon sécuritaire, puis d'armer complètement le bras d'une traction simple et courte.

ÉQUILIBRÉ

- Conception équilibrée dynamiquement par ordinateur. La force générée par le déclenchement du bras est absorbée et distribuée pour procurer un tir fluide – sans les contre-coups qui font sauter et se déplacer d'autres lanceurs.

SUPPORT CONFORTABLE

- Le support de lanceur comprend quatre pattes capables de fournir un positionnement stable sur un terrain inégal. Le support peut également être attelé à un réceptacle pour remorque pour une stabilité et une portabilité additionnelle.

RÉGLABLE

- Le cadre principal s'ajuste verticalement pour simuler le vol d'oiseaux variés. Le lanceur peut également être tourné vers la droite ou vers la gauche pour créer d'autres défis de tir au vol.
- La tension du ressort principal peut être ajustée pour adapter la distance de vol des cibles à la longueur de la zone de lancement.

LANCE TOUTES LES CIBLES

- Capable de lancer les cibles standards sur 70 verges; les plus petites cibles comme les minis et les midis volent plus loin. Permet de lancer des cibles simples ou des cibles doubles superposées, imbriquées ou combinées.

CLIP POUR CIBLES

- Le clip pour cibles place les cibles de manière constante sur le bras de lancement et les empêche de se déplacer avant le déclenchement. S'ajuste entièrement pour tout type de cible.

PORTATIF

- Le lanceur assemblé se transporte facilement jusqu'à la zone d'entraînement et vice-versa.

SÛR

- Le dispositif de déclenchement offre un fonctionnement sans faille.
- Un cerceau en trois morceaux entoure le lanceur pour indiquer la trajectoire du bras de lancement.

DURABLE

- Fabriqué en acier de haut calibre et en aluminium de haute résistance.
- La peinture est fixée par procédé électrostatique et cuite pour produire un fini brillant et durable.

LISTE DES PIÈCES DU SUPPORT ET CONTENU

A. SIÈGE – 1 CH.

B. CADRE D'INSTALLATION DU LANCEUR – 1 CH.

C. TUBE DU CADRE AVANT – 1 CH.

D. TUBE DU CADRE ARRIÈRE – 1 CH.

E. PATTES AVANT – 2 CH.

F. PATTES ARRIÈRE – 2 CH

G. QUINCAILLERIE POUR LE SUPPORT

- G-1. RONDELLE PLATE 6 mm – 4 CH.
- G-2. BOULON M6 x 25 mm – 4 CH.
- G-3. BOULON M10 x 20 mm – 4 CH.
- G-4. BOULON M10 x 75 mm – 4 CH.
- G-5. RONDELLE PLATE 10 mm – 12 CH.
- G-6. RONDELLE FREIN 10 mm – 12 CH.
- G-7. ÉCROU HEXAGONAL M10 – 8 CH.
- G-8 BOULON M10 x 85 mm – 4 CH.

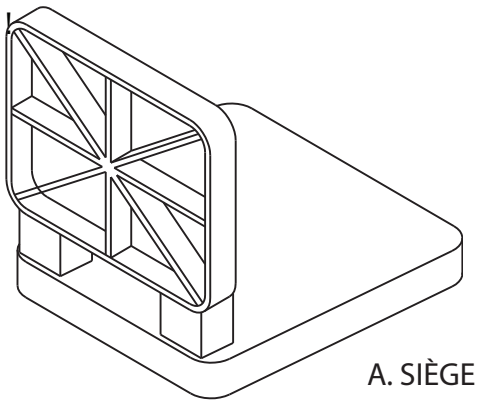

A. SIÈGE – 1 CH.

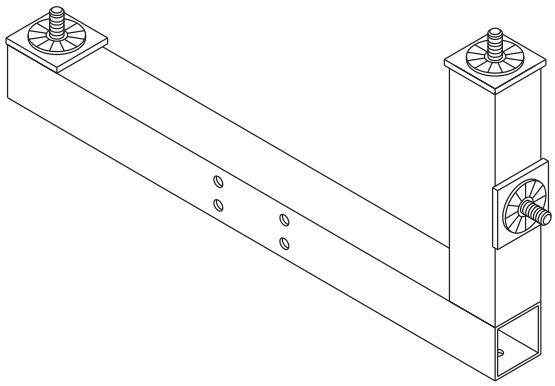

B. CADRE D'INSTALLATION DU LANCEUR – 1 CH.

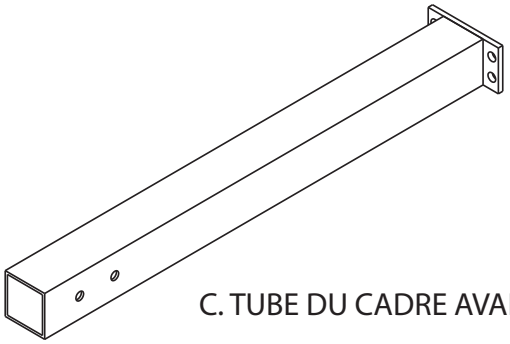

C. TUBE DU CADRE AVANT – 1 CH.

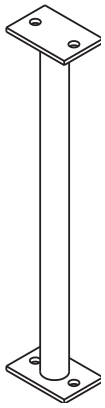

E. PATTES AVANT – 2 CH.

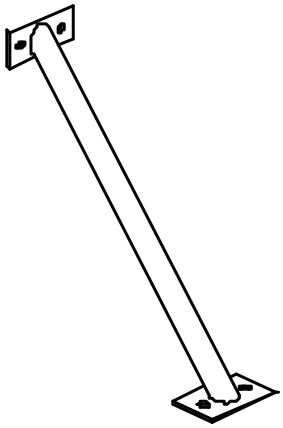

F. PATTES ARRIÈRE – 2 CH

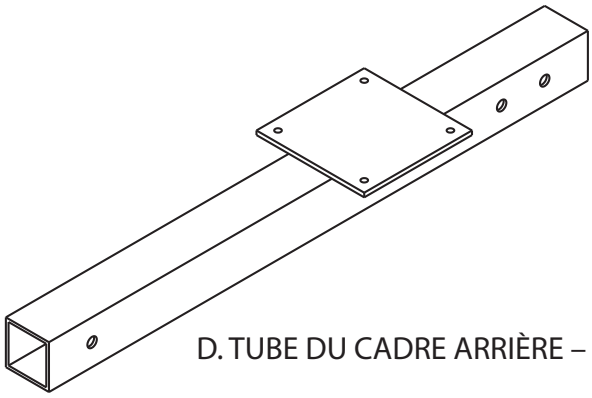

D. TUBE DU CADRE ARRIÈRE – 1 CH.

G-1
4 CH.

G-2
4 CH.

G-3
4 CH.

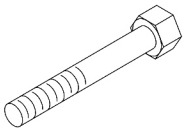

G-4
4 CH.

G-5
12 CH.

G-6
12 CH.

G-7
8 CH.

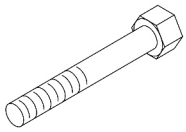

G-8
4 CH.

INSTRUCTIONS D'ASSEMBLAGE DU SUPPORT

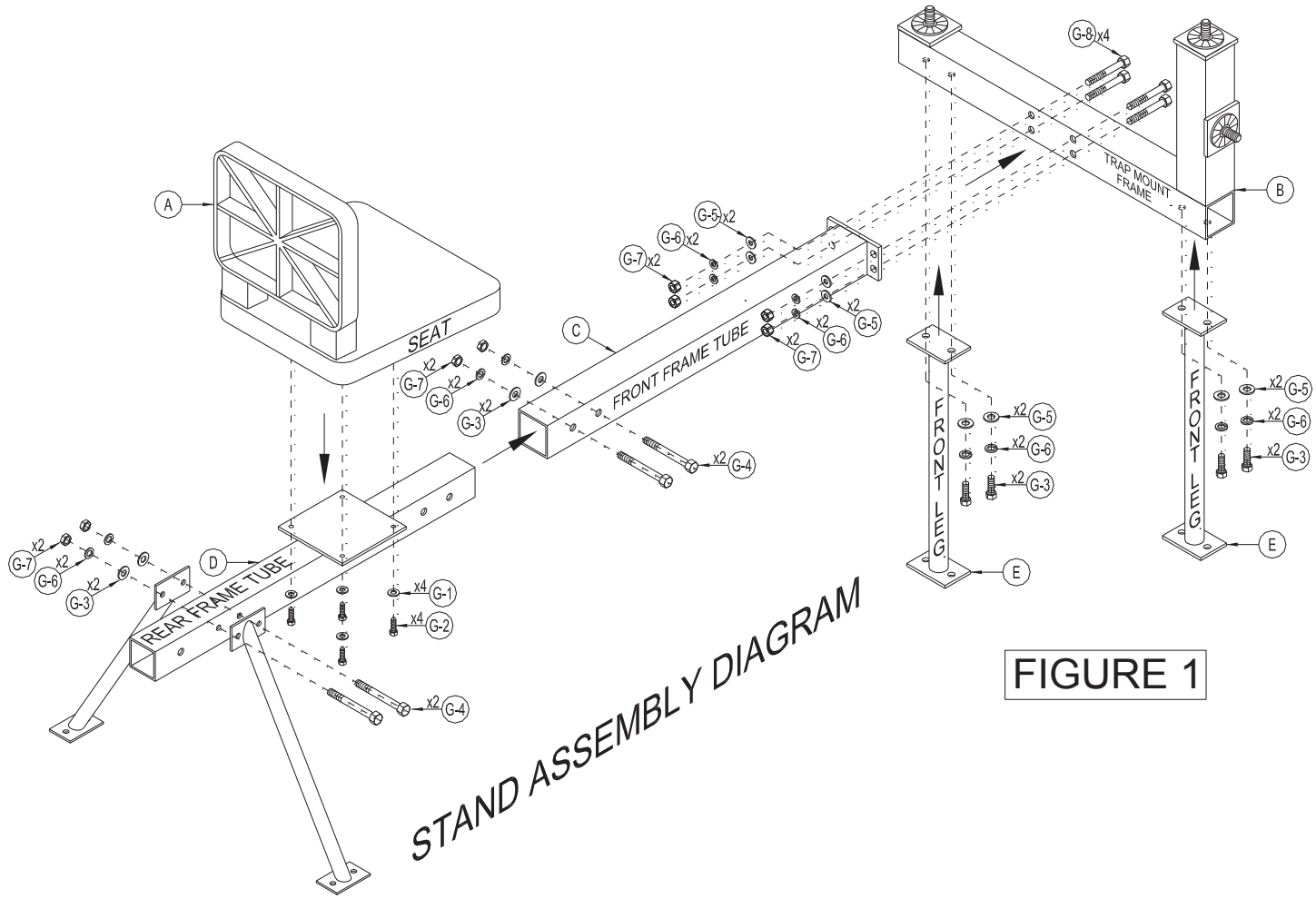

SUIVRE LES DIRECTIVES SUIVANTES POUR ASSEMBLER LE SUPPORT DU LANCEUR (FIG. 1).

<u>REMARQUE</u> : VOUS AUREZ BESOIN DE CLÉS DE DIMENSION APPROPRIÉE POUR ASSEMBLER LE SUPPORT DU LANCEUR

1. Attacher le tube du cadre avant (C) au tube du cadre arrière (D) en utilisant deux (2) boulons M10 x 85 mm (G-8), quatre (4) rondelles plates 10 mm (G-5), deux (2) rondelles freins 10 mm (G-6) et deux (2) écrous hexagonaux 10 mm (G-7).
2. Installer le siège (A) à l'assemblage arrière et avant du cadre (C et D) à l'aide de quatre (4) tire-fonds M6 x 25 mm (G-2) et quatre (4) rondelles plates 6 mm (G-1).
3. Attacher les deux (2) pattes arrière (F) au cadres avant et arrière(C et D) en utilisant deux (2) boulons M10 x 75 mm (G-4), deux (2) rondelles plates 10 mm (G-5), deux (2) rondelles freins 10 mm (G-6) et deux (2) écrous hexagonaux 10 mm (G-7).
4. Attacher les deux (2) pattes avant (E) au cadre du lanceur (B) en utilisant deux (2) boulons M10 x 20 mm (G-3), deux (2) rondelles plates 10 mm (G-5) et deux (2) rondelles freins 10 mm (G-6) pour chacune des pattes.
5. Installer les cadres avant et arrière (C et D) au cadre du lanceur (B) en utilisant quatre (4) boulons M10 x 75 mm (G-4), huit (8) rondelles plates 10 mm (G-5), quatre (4) rondelles freins 10 mm (G-6) et quatre (4) écrous hexagonaux 10 mm (G-7).
6. S'ASSURER QUE TOUTES LES FIXATIONS SONT SOLIDEMENT ATTACHÉES ET BIEN SERRÉES.

LISTE DES PIÈCES DU LANCEUR ET CONTENU*

(*pièces et contenu du modèle simple no 40904 montrés. Le modèle double no 40907 contient 2 jeux de pièces.)

A. BRAS DE LANCEMENT – 1 CH.
B. CADRE PRINCIPAL – 1 CH.
C. FIXATION POUR PIVOT – 1 CH.
D. RAIL-GUIDE DE LANCEMENT – 1 CH.
E. RESSORT PRINCIPAL – 1 CH.
F. CLIP POUR CIBLES – 1 CH.
G. SUPPORT AVANT POUR CERCEAU – 2 CH.
H. CERCEAU INDICATEUR DE LA TRAJECTOIRE DU BRAS – 3 CH.
I. MANUEL DU PROPRIÉTAIRE – 1 CH.
J. QUINCAILLERIE POUR LE LANCEUR
  J-1. ÉCROU HEXAGONAL 12 mm – 1 CH.
  J-2. BOULON HEX M12 x 35 mm – 1 CH.
  J-3. VIS À TÊTE RONDE – 3 CH.
  J-4. BOULON HEX M10 x 20 mm – 3 CH.
  J-5. ÉCROU À BRIDE 10 mm – 3 CH.
  J-6. SUPPORT ARRIÈRE POUR CERCEAU – 2 CH.
  J-7. BOULON HEX M6 x 90 mm – 4 CH.
  J-8. ÉCROU À BRIDE 6 mm – 4 CH.
  J-9. BOULON HEX M10 x 100 mm – 1 CH.
  J-10. RONDELLE D'ÉPAULEMENT EN NYLON – 1 CH.
  J-11. RONDELLE PLATE 10 mm – 1 CH.
  J-12. ÉCROU HEX 10 mm – 1 CH.
  J-13. BOULON LG 6 mm x 12 mm – 2 CH.
  J-14. BOULON HEX 6 mm x 24 mm – 1 CH.
  J-15. RONDELLE PLATE M6 x 18 mm – 1 CH.
K. POIGNÉE DU LANCEUR – 1 CH.
L. CLÉ – 1 CH.
M. DÉCLENCHEUR – 1 CH.

REMARQUE : Les pièces A, B, D, F, J-3, J-4 et J-5 sont pré-assemblées.

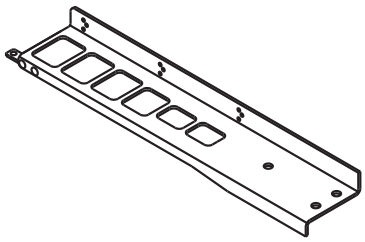

A. BRAS DE LANCEMENT – 1 CH.

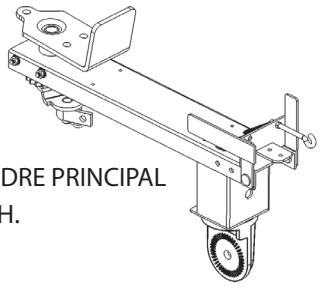

B. CADRE PRINCIPAL – 1 CH.

C. FIXATION POUR PIVOT – 1 CH.

D. RAIL DE LANCEMENT – 1 CH.

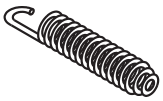

E. RESSORT PRINCIPAL – 1 CH.

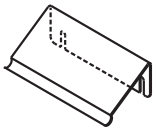

F. CLIP POUR CIBLES – 1 CH.

G. SUPPORT AVANT POUR CERCEAU – 2 CH.

H. CERCEAU INDICATEUR DE LA TRAJECTOIRE DU BRAS – 3 CH.

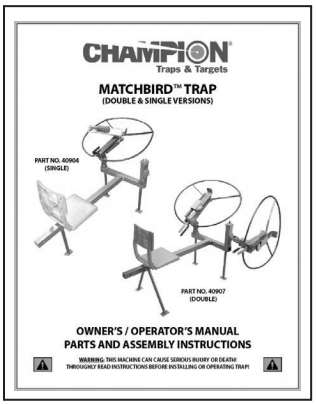

I. MANUEL DU PROPRIÉTAIRE – 1 CH.

J-1
1 CH.

J-2
1 CH.

J-3
3 CH.

J-4
3 CH.

J-5
3 CH.

QUINCAILLERIE DU BRAS DE LANCEMENT

J-13
2 CH.

J-14
1 CH.

J-15
1 CH.

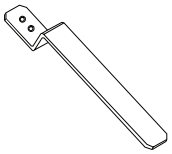

M. DÉCLENCHEUR – 1 CH.

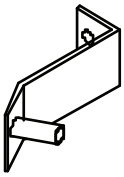

J-6
2 CH.

J-7
4 CH.

J-8
4 CH.

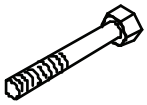

J-9
1 CH.

J-10
1 CH.

J-11
1 CH.

J-12
1 CH.

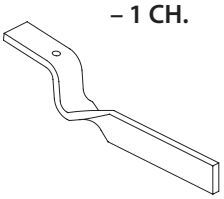

K. POIGNÉE DU LANCEUR – 1 CH.

L. CLÉ – 1 CH.

CADRE DU LANCEUR (VUE DE DESSOUS)

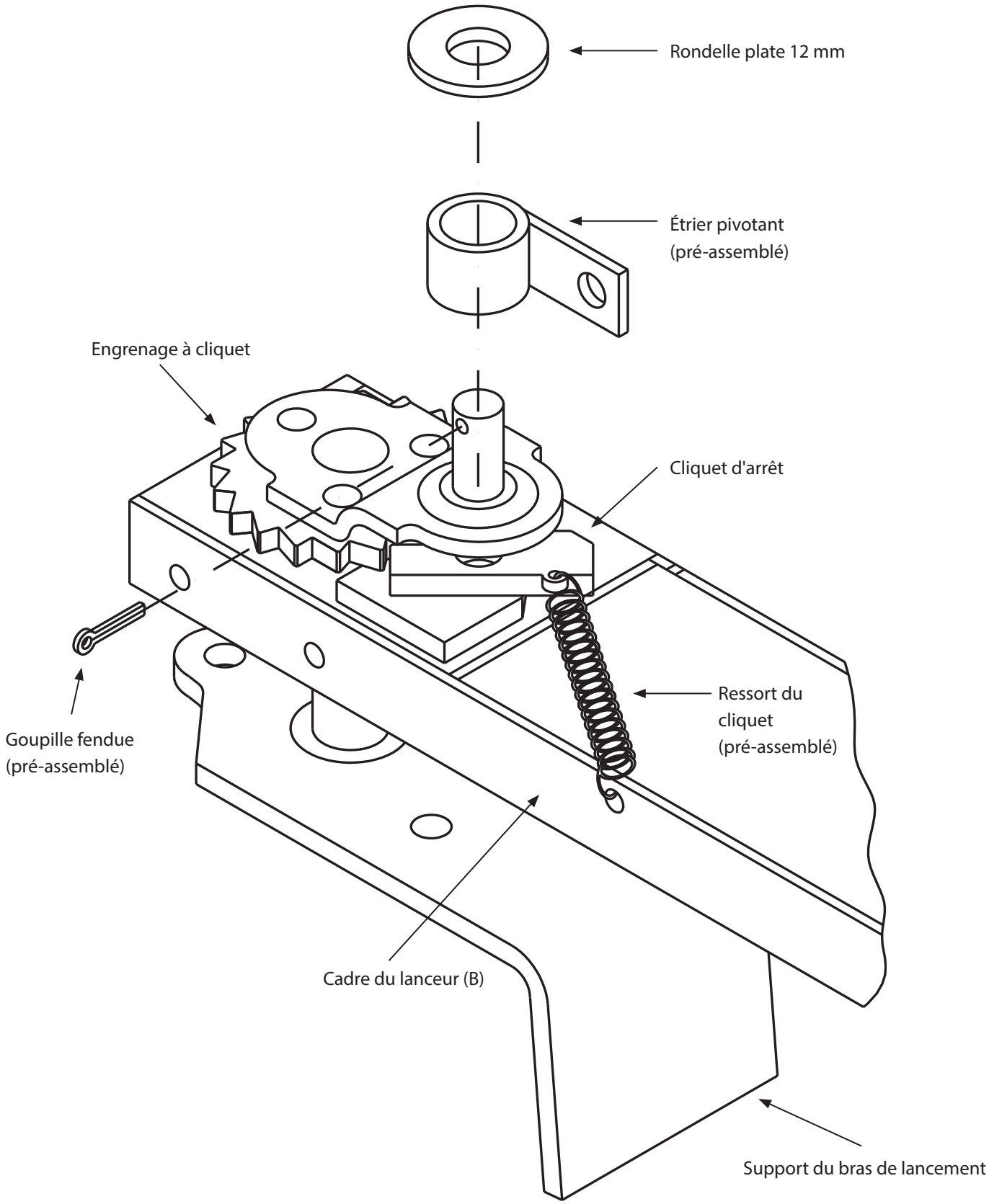

INSTRUCTIONS D'ASSEMBLAGE DU LANCEUR

FIGURE 3

Raccordement du cerceau

Cerceau indicateur de la trajectoire du bras (H)

Support avant pour cerceau (G)

Écrous à bride 6 mm (J-8)

Déclencheur (M) et gros boulons 6 mm x 12 mm (J-13)

6 mm Écrous à bride (J-8)

Raccordement du cerceau

Support avant pour cerceau (G)

Cadre du lanceur (B)

Raccordement du cerceau

Support arrière pour cerceau (J-6)

Support arrière pour cerceau (J-6)

Boulons hexagonaux M6 x 90 mm (J-7)

Boulons hexagonaux M6 x 90 mm (J-7)

Boulon hex 6 mm x 24 mm et rondelle M6 x 18 mm (J-14 et J-15)

Raccordement du cerceau

Écrou hexagonal 12 mm (J-1)

Poignée du cadre du lanceur (K)

Boulons hexagonaux M12 x 35 mm (J-2)

Fixation pour pivot (C)

FIGURE 2

ÉTAPE 1.
CADRE DU LANCEUR SUR SUPPORT (FIG. 2)

Assembler la fixation du pivot (C) au côté supérieur gauche du support en utilisant le boulon hexagonal 12 mm (J-1). Orienter la fixation du pivot (C) de façon à ce que sa surface dentelée soit dirigée vers la droite, tel qu'illustré. Bien serrer l'écrou hexagonal. Après avoir assemblé la fixation du pivot, relier le lanceur à la fixation en utilisant le grand boulon hexagonal M12 x 35 mm (J-2). Faire pivoter légèrement le lanceur sur l'axe horizontal et serrer solidement le boulon hexagonal. Cette installation fournira un bon point de départ pour la direction du lancement de cibles.Fixer la poignée (K) au cadre du lanceur à l'aide du boulon (J-14) et de la rondelle (J-15) sur la poignée du cadre du lanceur. Le devant de la poignée du cadre s'installe dans la fente située sous le dessus du cadre et est ensuite boulonné au cadre du lanceur.
Attacher le déclencheur (M) à l'onglet du cadre du lanceur (B) à l'aide de 2 boulons (J-13).

ÉTAPE 2.
ASSEMBLAGE DU SUPPORT DE CERCEAU (FIG. 3)

Insérer deux gros boulons hex M6 x 90 mm (J-7) à travers les trous du support de cerceau arrière court (J-6), les trous de côtés à l'arrière du cadre du lanceur (A) et le second support de cerceau arrière (J-6). Attacher les écrous à bride 6 mm (J-8). Attacher les supports de cerceau (G) à l'avant du lanceur en suivant les mêmes étapes et en utilisant la même taille de boulons à tête hexagonale (J-7) et les écrous à bride (J-8).

S'ASSURER QUE LES AVERTISSEMENTS FIGURANT SUR LES SUPPORTS AVANT SONT À L'ENDROIT.
Bien serrer les quatre écrous du support de cerceau. Glisser les trois morceaux du cerceau indicateur de trajectoire du bras (H) sur les supports avant (G) et arrière (J-6). Ce cerceau indique la trajectoire approximative du bras de lancement (A).

INSTRUCTIONS D'ASSEMBLAGE DU LANCEUR *(suite)*

REMARQUE : Le bras de lancement, le rail-guide et le clip pour cibles sont PRÉ-ASSEMBLÉS. Les étapes 3 à 5 ci-dessous sont fournies à des fins de référence uniquement (l'assemblage par l'utilisateur n'est pas requis).

ÉTAPE 3.
ASSEMBLAGE DU BRAS DE LANCEMENT (FIG. 4).
Aligner les trois ouvertures du bras de lancement (A) avec les trois ouvertures du support du bras. Insérer trois boulons hexagonaux M10 x 20 mm (J-4), à partir du dessous, à travers le support du bras et le bras de lancement. Ajouter des écrous à bride 10 mm (J-5) et bien serrer.

ÉTAPE 4.
ASSEMBLAGE DU RAIL-GUIDE DE LANCEMENT(FIG. 4).
Aligner les ouvertures filetées du rail-guide (D) avec les ouvertures supérieures du bras de lancement (A). Fixer le rail-guide à l'aide de trois vis à tête ronde (J-3). Ne pas serrer complètement les vis jusqu'à ce que le clip pour cibles soit installé (Étape 5)
REMARQUE : Il est normal que ces vis soient quelque peu difficiles à tourner.

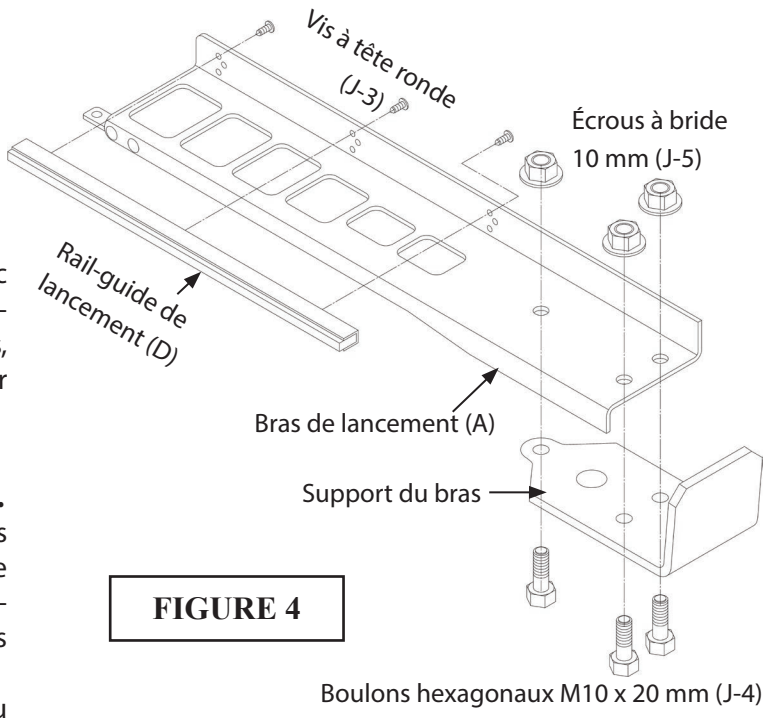

FIGURE 4

ÉTAPE 5.
ASSEMBLAGE DU CLIP POUR CIBLES (FIG. 5).
Après avoir attaché le rail-guide (étape précédente), glisser le clip pour cibles (F) entre le rail-guide (D) et le bras de lancement (A), puis serrer les trois vis (J-3).

ÉTAPE 6.
ASSEMBLAGE DU RESSORT PRINCIPAL (FIG. 6)
Déposer le boulon hexagonal M10 x 100 mm (J-9), le bout fileté en premier, dans le ressort principal (E) à travers la plus grande ouverture de façon à ce que le bout fileté ressorte du côté effilé opposé. S'assurer que le bras de lancement (A) pointe vers l'avant. Accrocher l'extrémité du ressort principal (E) à travers l'ouverture de l'étrier pivotant. Faire passer l'extrémité fileté du boulon hexagonal (J-9) à travers l'ouverture du support arrière. Ajouter la rondelle à épaulement en nylon (J-10), une rondelle plate 10 mm (J-11), un écrou hexagonal 10 mm (J-12), puis serrer à la main. Le réglage de la tension du ressort principal pour le lancement des cibles s'effectuera à une étape ultérieure.

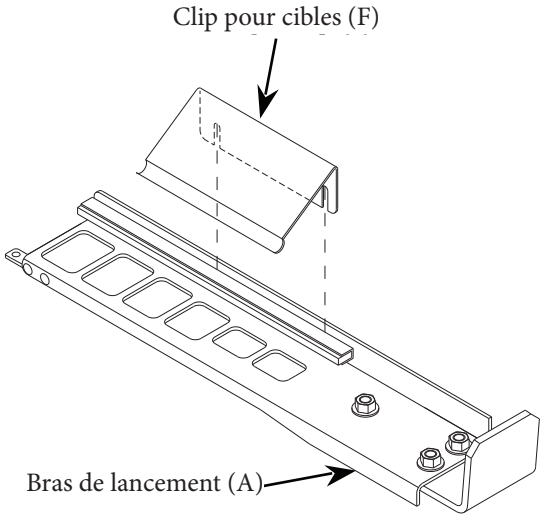

FIGURE 5

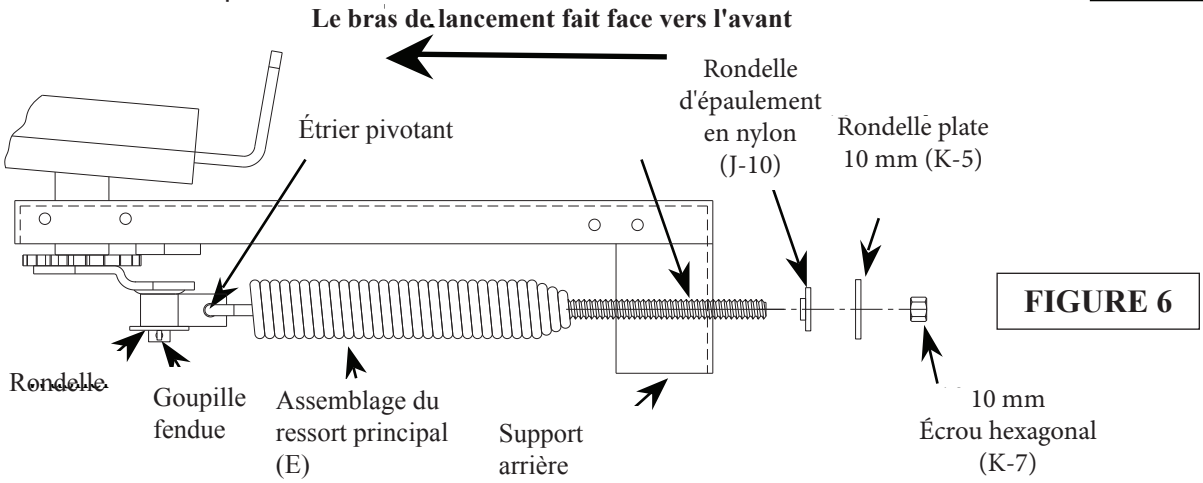

FIGURE 6

INSTRUCTIONS D'UTILISATION DU LANCEUR

ÉTAPE 7.
ARMER ET DÉCLENCHER LE LANCEUR (FIG. 7, 8 et 9).

AVERTISSEMENT : LA FORCE D'IMPACT DU BRAS DE LANCEMENT ACTIVÉ PAR LE RESSORT PUISSANT PEUT CAUSER DES BLESSURES GRAVES OU MÊME LA MORT. FAIRE FONCTIONNER LE LANCEUR UNIQUEMENT EN SE PLAÇANT À L'ARRIÈRE. RESTER À L'ÉCART DU BRAS DE LANCEMENT EN TOUT TEMPS. NE PAS LAISSER LE LANCEUR ARMÉ SANS SURVEILLANCE.

S'assurer que tous les écrous et boulons sont bien serrés. Vérifier les ressorts du déclencheur et du cliquet pour s'assurer qu'ils sont installés adéquatement.

Une fois assemblé, le bras de lancement sera en position 12 h vu de l'arrière. Pour armer le lanceur, saisir le bras de lancement et le tirer vers la position 6 h jusqu'à ce que l'onglet à l'extrémité du bras de lancement soit appuyé contre la tige du déclencheur.

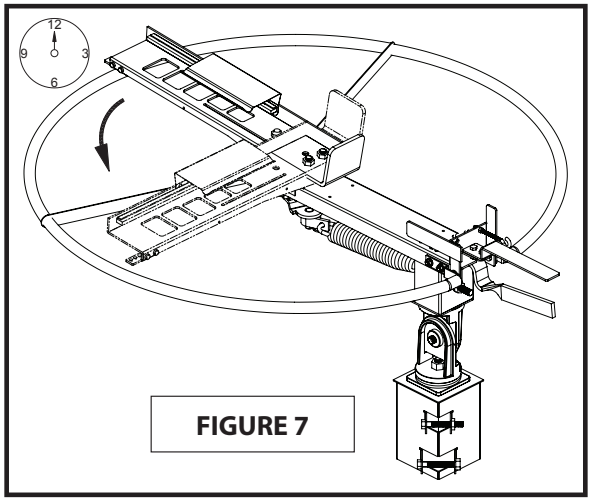

FIGURE 7

AVERTISSEMENT : NE PAS GARDER LES MAINS ET LE CORPS HORS DE LA ZONE DE LANCEMENT INDIQUÉE PAR LE CERCEAU ENTRAÎNERA DES BLESSURES GRAVES, VOIRE LA MORT.

Appuyer sur le déclencheur pour relâcher le bras. Le bras de lancement retournera à la position 9 heures. Saisir fermement le bras de lancement à nouveau et répéter la procédure d'armement.

ÉTAPE 8.
CHARGEMENT DES CIBLES (FIG. 8 et 9).

AVERTISSEMENT : LA FORCE D'IMPACT DU BRAS DE LANCEMENT ACTIVÉ PAR LE RESSORT PUISSANT PEUT CAUSER DES BLESSURES GRAVES OU MÊME LA MORT. TOUJOURS RECHARGER LES CIBLES À PARTIR DU CÔTÉ GAUCHE ARRIÈRE DU LANCEUR. LE BRAS DOIT SE TROUVER EN POSITION 9 H. NE PAS CHARGER DE CIBLES, NE PAS AJUSTER LE CLIP POUR CIBLES OU LE RAIL-GUIDE LORSQUE LE BRAS DE LANCEMENT SE TROUVE EN POSITION 6 HEURES (COMPLÈTEMENT ARMÉ).

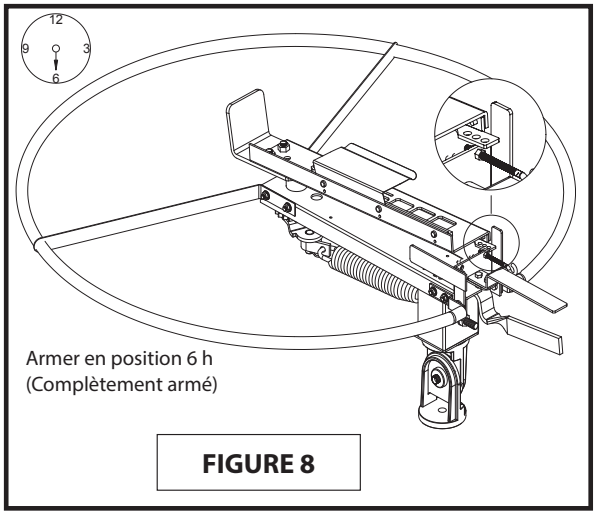

FIGURE 8

Après vous être entrainé à armer et déclencher le lanceur, le bras de lancement sera en position 9 h. Placer une cible sur le bras de lancement, le rebord de la cible sous le rail-guide. Glisser la cible sous le clip pour cibles à la position désirée, le long du bras de lancement. Le clip pour cibles devrait appuyer sur la cible juste assez pour la maintenir en place. Si un ajustement s'avère nécessaire, plier doucement le clip pour cibles pour obtenir le degré de pression souhaité. S'exercer à charger des cibles sur le bras de lancement à quelques reprises avant d'utiliser le lanceur.

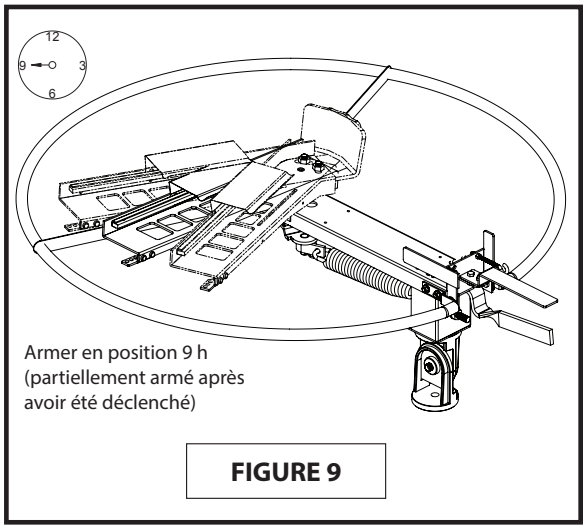

FIGURE 9

ATTENTION : UN RÉGLAGE TROP SERRÉ DU CLIP POUR CIBLES RISQUERAIT DE PROVOQUER UNE TRAJECTOIRE IMPRÉVISIBLE DE LA CIBLE ET POURRAIT CAUSER DES BLESSURES. TOUJOURS RÉGLER LE CLIP DE FAÇON À CE QU'IL TOUCHE LÉGÈREMENT LA CIBLE. AUGMENTER LA PRESSION SI NÉCESSAIRE.

ÉTAPE 9.
LANCEMENT DES CIBLES.

Charger la cible su le bras de lancement tel que décrit à l'Étape 8, puis armer et déclencher le lanceur tel que décrit à l'Étape 7.

AVERTISSEMENT : LES OBJETS PROJETÉS PEUVENT CAUSER DES BLESSURES GRAVES OU MÊME LA MORT. TOUJOURS FAIRE FONCTIONNER LE LANCEUR EN SE TENANT DERRIÈRE. NE JAMAIS SE TENIR OU SE DÉPLACER DANS LA TRAJECTOIRE D'UNE CIBLE LANCÉE.

RÉGLAGES DU LANCEUR

AVERTISSEMENT : LA FORCE D'IMPACT DU BRAS DE LANCEMENT ACTIVÉ PAR LE RESSORT PUISSANT PEUT CAUSER DES BLESSURES GRAVES OU MÊME LA MORT. S'ASSURER QUE LE BRAS DE LANCEMENT EST EN POSITION 9 H AVANT D'EFFECTUER TOUT AJUSTEMENT. TOUJOURS EFFECTUER LES RÉGLAGES EN VOUS PLAÇANT À L'ARRIÈRE DU LANCEUR.

• RÉGLER LA TENSION DU RESSORT PRINCIPAL (FIG. 6). Placer le cadre du lanceur (B) en position horizontale. Tourner l'écrou hexagonal 10 mm (J-12) du ressort principal (E) dans le sens antihoraire pour réduire la tension du ressort et dans le sens horaire pour l'augmenter.

• MODIFIER LA DIRECTION DES CIBLES (FIG. 2 et 10). Des modification mineures dans la trajectoire horizontale peuvent être apportées en plaçant la cible à différentes positions sous le clip pour cibles (F) sur le bras de lancement (A). Placer la cible au centre pour une trajectoire centrale (droit devant), en position externe pour une trajectoire plus à droite et en position interne pour une trajectoire plus à gauche. Pour apporter des modifications majeures à la trajectoire horizontale des cibles, 1) relocaliser complètement le lanceur et le support à la position souhaitée ou 2) desserrer l'écrou hexagonal 12 mm (J-1) de la fixation du pivot (C) qui le retient au support. Le cadre du lanceur (B) peut alors être tourné vers la droite ou vers la gauche pour modifier la trajectoire des cibles vers la droite ou vers la gauche, selon le cas. Resserrer l'écrou (J-1) après avoir tourné le lanceur à la position souhaitée.

• MODIFIER LES ANGLES DE VOL (FIG. 2). Des modifications à la trajectoire verticale des cibles s'obtiennent en faisant pivoter le cadre du lanceur (B) vers le haut ou vers le bas. Pour ajuster le lanceur vers le haut ou vers le bas, desserrer le boulon à tête hexagonale M12 x 35 mm (J-2) de la fixation pour pivot (C), placer le lanceur selon l'angle d'élévation souhaité et resserrer le boulon (J-2).

• AJUSTEMENT DU RAIL-GUIDE DE LANCEMENT (FIG. 4). Le lanceur de cible MatchBird[MC] permet de lancer tous les types de cibles : standard (108 mm), midi (90 mm), mini (60 mm), lapin (« rabbit ») et battue. Le rail-guide de lancement (D) pourrait avoir besoin d'être déplacé dans la série d'ouvertures inférieures du bras de lancement (A) pour les cibles telles les lapins et les battues. Pour ce faire, retirer les trois vis à tête ronde (J-3) et repositionner le rail. S'assurer de bien resserrer les vis après chaque réglage.

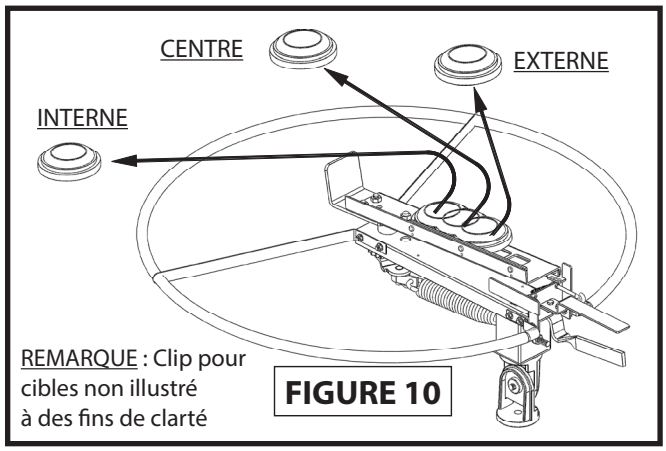

FIGURE 10

ASSEMBLER LE LANCEUR POUR LES CIBLES LAPINS

Pour le lancer de cibles lapins, le lanceur doit être monté du côté droit du support de façon à ce que la cible puisse rouler de côté sur le sol. Bien que le lanceur existant puisse être retiré du côté gauche du support et déplacé sur le côté droit rapidement et facilement, l'achat et l'installation d'un deuxième lanceur sont conseillés afin de minimiser les pertes de temps causées par les modifications d'installation. Deux lanceurs offrent la flexibilité de mélanger les cibles ordinaires et les cibles lapins pour lancer des paires « Fur and Feather » (fourrure et plume) : une cible lapin[fourrure] et une cible ordinaire lancée à l'horizontale [plume].

AVERTISSEMENT : MONTER LE LANCEUR UNIQUEMENT SUR LE CÔTÉ DROIT DU SUPPORT. LORS DE L'UTILISATION D'UN LANCEUR À INSTALLATION LATÉRALE, ÉVITER DE SE PLACER DANS LA TRAJECTOIRE DU BRAS DE LANCEMENT. S'ASSURER QUE LE BRAS DE LANCEMENT NE TOUCHE PAS LE SOL LORSQU'IL EST DÉCLENCHÉ

Prévoir une marge d'au moins 6 po entre le sol et le cerceau indiquant la trajectoire du bras. Placer une cible sous le clip pour cible (F) et s'exercer à lancer des cibles. On doit utiliser le clip pour cible (F) pour lancer des cibles lapins.

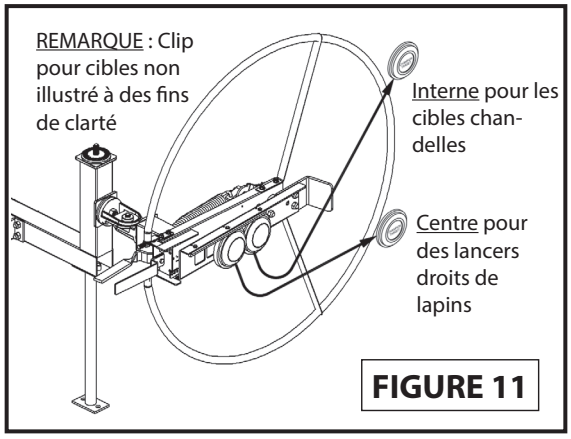

FIGURE 11

ENTRETIEN

Les étapes d'entretien énumérées ci-dessous assureront des années de fonctionnement sans problèmes.

- Garder les mécanismes à cliquet libres de saletés et de débris.
- À chaque utilisation du lanceur, appliquer du lubrifiant OUTERS[MD] TRI-LUBE[MC] ou de l'huile d'arme sur les pièces suivantes : rivets de montage du déclencheur, ressorts du déclencheur, mécanismes à cliquet et ressorts du cliquet.
- Inspecter les ressorts du déclencheur et du cliquet. Remplacer si plié, rouillé ou cassé.

AVERTISSEMENT : TOUJOURS VÉRIFIER QUE LE MÉCANISME DE LANCEMENT ET LES DISPOSITIFS DE SÉCURITÉ SONT EN BON ÉTAT ET QUE LE LANCEUR EST LIBRE DE DÉBRIS AVANT CHAQUE UTILISATION. L'ENTRETIEN INADÉQUAT DU PRODUIT PEUT AUGMENTER LES RISQUES DE BLESSURES GRAVES, VOIRE DE MORT.

TRANSPORT ET ENTREPOSAGE

AVERTISSEMENT : TRANSPORTER ET ENTREPOSER LE LANCEUR AVEC LE RESSORT PRINCIPAL RETIRÉ ET HORS DE LA PORTÉE DES ENFANTS. LE DÉCLENCHEMENT NON INTENTIONNEL DU LANCEUR PEUT CAUSER DES BLESSURES GRAVES, VOIRE LA MORT, SI L'ON SE FAIT FRAPPER PAR LE BRAS DE LANCEMENT.

1. S'assurer que le bras de lancement est en position de 9 heures à 12 heures (désarmé).
2. Relâcher avec précaution la tension du ressort en desserrant l'écrou hexagonal 10 mm.
3. Retirer le ressort principal.
4. Une fois le ressort principal retiré, faire pivoter manuellement le bras de lancement à la position 6 heures.
5. Si nécessaire, détacher l'indicateur de trajectoire du bras de lancement ainsi que les supports.
6. Entreposer le lanceur à l'intérieur, à l'abri des éléments et hors de la portée des enfants.

DÉPANNAGE

PROBLÈME –
MAUVAIS FONCTIONNEMENT DU DÉCLENCHEUR
Mesure corrective :
- Ressort du déclencheur manquant ou brisé – remplacer
- L'onglet situé à l'extrémité du bras de lancement est manquant ou endommagé – remplacer le bras de lancement.

PROBLÈME –
DÉCLENCHEUR DIFFICILE À RELÂCHER
Mesure corrective :
- Lubrifier les rivets de montage du déclencheur et de la tige du déclencheur,
- Armer le lanceur avec moins de force (ou plus lentement).

PROBLÈME –
MAUVAIS FONCTIONNEMENT DU MÉCANISME À CLIQUET
Mesure corrective :
- Inspecter les ressorts du cliquet – remplacer si plié, rouillé ou cassé
- Nettoyer et lubrifier les mécanismes du cliquet.

PROBLÈME –
LE CLIP POUR CIBLES CLAQUE OU SE FROTTE AU BRAS DE LANCEMENT
Mesure corrective :
- Plier légèrement le clip à la main.

LANCEUR FACULTATIF

Installation du lanceur SkyBird[MC] 40903
Ajouter un second lanceur au support permet de lancer les cibles et les lapins en paires.
Comprend une base de déclenchement au pied, une fixation pour poteau et toute la quincaillerie nécessaire à l'installation.

COORDONNÉES

Champion Traps and Targets
1 Vista Way
Anoka, MN 55303

Sans frais : (800) 379-1732
Site Web : www.championtarget.com
Courriel : tech.expert@vistaoutdoor.com

PROBLÈME –
CIBLES BRISÉES, ERRATIQUES OU INSTABLES
Mesure corrective :
- Si la bande de caoutchouc du rail-guide est endommagée, l'assemblage du rail-guide doit être remplacé.
- Vérifier le positionnement du rail-guide. Utiliser les ouvertures inférieures pour les battues et les lapins – les ouvertures supérieures pour tous les autres types de cibles.
- Réduire la tension du ressort principal.
- Régler la tension du clip pour cibles. Le clip pour cibles devrait appuyer sur la cible juste assez pour la maintenir en place
- S'assurer que le rebord de la cible se trouve bien sous le rail-guide.
- Si les cibles se relâchent avant d'être lancées, armer le lanceur en appliquant moins de force.
- Inspecter les cibles pour y déceler des fissures.
- Bras de lancement plié ou fissuré – remplacer.
- S'assurer que toutes les vis et tous les boulons du bras de lancement et du rail-guide sont bien serrés.

PROBLÈME –
CIBLE « DE QUEUE » (s'incline vers la droite ou vers la gauche)
Mesure corrective :
- S'assurer que le lanceur est placé sur une surface nivelée.

PROBLÈME –
LA DISTANCE DE VOL DIMINUE PROGRESSIVEMENT
Mesure corrective :
- Augmenter la tension du ressort principal.
- Remplacer l'assemblage du ressort principal.

CERTIFICAT DE GARANTIE

Félicitations pour l'achat de votre nouveau lanceur de cibles **CHAMPION MATCHBIRD™**. Votre nouveau **MATCHBIRD™** est garanti contre tout défaut de matière ou de fabrication pour une période de six (6) mois à compter de la date d'achat. Cette garantie s'applique seulement au client acheteur initial. Si vous croyez que votre **CHAMPION MATCHBIRD™** présente une défectuosité, soit dans le matériau ou dans la fabrication, veuillez communiquer avec le Service à la clientèle de **CHAMPION TRAPS & TARGETS** par téléphone au numéro 800-379-1732. Dans le cas où une réparation sous garantie est nécessaire, toutes les pièces seront fournies gratuitement. CETTE GARANTIE NE COUVRE PAS LES DÉFECTUOSITÉS OU LES DOMMAGES CAUSÉS PAR LA NÉGLIGENCE, LE MAUVAIS USAGE, L'INSTALLATION INADÉQUATE, LA MODIFICATION OU L'USURE NORMALE.

CONSERVER CE CERTIFICAT DE GARANTIE POUR RÉFÉRENCE FUTURE. LES GARANTIES IMPLICITES DE QUALITÉ MARCHANDE ET D'APTITUDE À UN USAGE PARTICULIER SE LIMITENT À LA DURÉE DE CETTE GARANTIE LIMITÉE.

CHAMPION TRAPS AND TARGETS NE SERA TENUE RESPONSABLE D'AUCUN DOMMAGE AUTRE QUE LE PRIX D'ACHAT DU PRODUIT ET, EN AUCUNE CIRCONSTANCE, **CHAMPION TRAPS AND TARGETS** NE SERA TENUE RESPONSABLE DE DOMMAGES CONSÉQUENTS OU INCIDENTS. TOUTEFOIS, CERTAINS ÉTATS OU PROVINCES N'AUTORISENT PAS LES LIMITATIONS DES DOMMAGES ACCESSOIRES OU CONSÉQUENTS. PAR CONSÉQUENT, LES LIMITATIONS OU EXCLUSIONS PRÉCÉDENTES PEUVENT NE PAS S'APPLIQUER À VOTRE CAS.

La garantie ci-dessus fournit la seule et l'exclusive garantie disponible au consommateur en cas de défaut de matériaux ou de fabrication du **CHAMPION MATCHBIRD™.**
La présente garantie vous accorde des droits juridiques précis. Vous pourriez aussi bénéficier d'autres droits, qui varient d'une juridiction à l'autre.

CHAMPION TRAPS AND TARGETS
1 VISTA WAY
ANOKA, MN 55303
1-800-379-1732
www.championtarget.com

Champion Traps and Targets
1 Vista Way
Anoka, MN 55303
Toll Free / Sans frais: (800) 379-1732
Website / Site Web: www.championtarget.com
Email / Courriel: tech.expert@vistaoutdoor.com

PRINTED IN CHINA / IMPRIMÉ EN CHINE **MADE IN CHINA / FABRIQUÉ EN CHINE** **12/31/16**